Фотоэлектрический датчик
щелевые ретро-рефлективный датчик
SLM120B6 W/30'

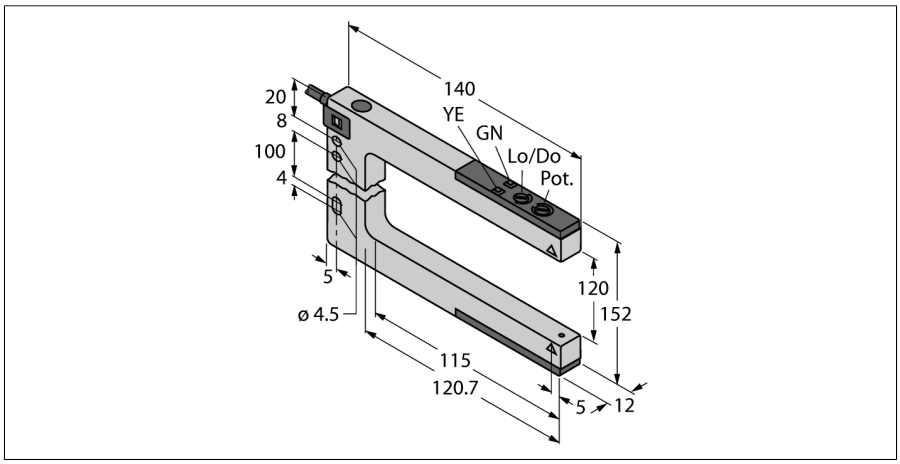

- **Кабельный соединитель, ПВХ, 9 м**
- **Степень защиты IP67**
- **Регулировка чувствительности потенциометром**
- **Рабочее напряжение: 10…30 В =**
- **Переключающий выход, биполярный, на свет или на темноту**

Схема подключения

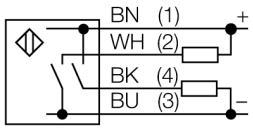

Тип	SLM120B6 W/30'
Идент. №	3075021
Функция	П-образный ретро-рефлективный датчик
Тип источника света	красн.
Длина волны	680 нм
Ширина слота	120 мм
Температура окружающей среды	-20…+60 °C
Относительная влажность	0…95%
Рабочее напряжение	10…30 В =
Остаточная пульсация	< 10 % U_{ss}
Номинальный рабочий ток (DC)	≤ 100 мА
Ток холостого хода I_0	≤ 25 мА
Защита от короткого замыкания	да
Защита от обратной полярности	да
Выходная функция	НО контакт, PNP/NPN
Частота переключения	≤ 1000 Гц
Задержка готовности	≤ 100 мс
Время отклика типовое	< 0.5 мс
Approvals	CE
Конструкция	Щелевой датчик, SLM120
Размеры	140 x 12 x 152 мм
Материал корпуса	Металл,Литой цинк, никелевое покрытие
Линза	пластмасса, Acryl
Электрическое подключение	Кабель, ПВХ
Длина кабеля	9 м
Количество проводников	4
Поперечное сечение жилы	0.35 мм²
Степень защиты	IP67
Индикатор рабочего напряжения	светодиод, зел.
Индикация состояния переключения	светодиод, желтый
Индикация ошибки	светодиод
Авария	светодиод желтый блики

Принцип действия

Щелевые ретрорефлективные и оппозитные датчики - Преимущество двух типов датчиков в одном корпусе. Не требуется дополнительная настройка положения излучателя и приемника. Ширина щели: 10, 30, 50, 80, 120 и 220. Датчик оборудован потенциометром для настройки чувствительности и поворотный переключатель для настройки режима (на свет или на темноту).

Edition • 2020-11-19T17:38:25+01:00

Hans Turck GmbH & Co.KG ● D-45472 Mülheim an der Ruhr ● Witzlebenstraße 7 ● Tel. 0208 4952-0 ● Fax 0208 4952-264 ● more@turck.com ● www.turck.com