Световая завеса безопасности пара (излучатель/приемник) LS2TP30-1800Q88

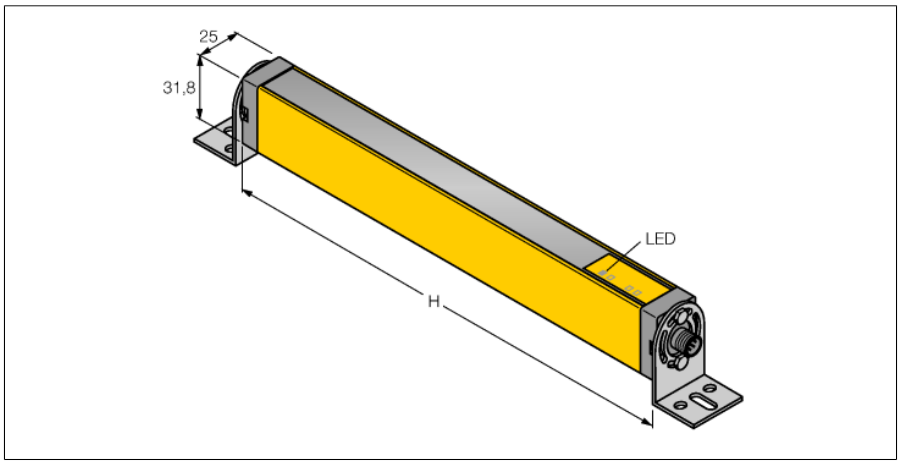

- **Разъем "папа", M12 x 1, 8-конт.**
- **Степень защиты IP65**
- **Поле сканирования 1800 мм**
- **Разрешение 30 мм**
- **Внутреннее испытание в цикле 500 мс**
- **Диапазон 15 м**
- **Рабочее напряжение 24 В DC +-15%**
- **Выход переключения без расцепителя**
- **Тип 2 по IEC 61496-1,-2; категория 2 PLd по EN ISO 13849-1; SIL2 по IEC 61508**

Тип	LS2TP30-1800Q88
Идент. №	3077255
Функция	световой барьер
Тип источника света	ИК
Длина волны	950 нм
Оптическое разрешение	30 мм
Диапазон	200…15000 мм
Поле сканирования	1800 мм
Число лучей	96
С функцией подавления системы безопасности	нет
Температура окружающей среды	0…+55 °C
Рабочее напряжение	20…28 В =
Остаточная пульсация	< 15 % U_{ss}
Номинальный рабочий ток (DC)	≤ 140 мА
Ток холостого хода I_0	≤ 90 мА
Макс. ток безопасного выхода	0.5 мА
Выходная функция	2 НЗ контакта, 2 × PNP
Количество безопасных полупроводниковых выходов	2
Время отклика типовое	< 29 мс
С блокировкой перезапуска	нет
Функция бланкирования	нет
Approvals	Сертификация CE, cULus
Конструкция	Прямоугольный, EZ-Screen
Размеры	31.8 x 25.2 x 1863 мм
Материал корпуса	Металл,AL,Желтый полиэстер
Линза	пластмасса, акрил
для подключения в каскад	нет
Электрическое подключение	Разъем, M12 × 1
Количество проводников	8
Степень защиты	IP65
Вибростойкость	10-55 Hz at 0.35 mm
Испытание на ударостойкость	10 g at 16 ms (6000 cycles)
Индикатор рабочего напряжения	светодиод, зел.
Индикация состояния переключения	светодиод, красный

Схема подключения

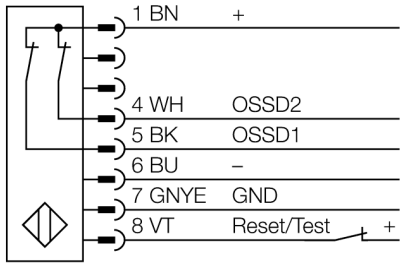

Принцип действия

Экран безопасности состоит из излучателя и приемника. Система синхронизирована оптически, таким образом проводное соединение между приемником и излучателем является избыточным. Дискретные выходы безопасности приемника подключены напрямую к нагрузочному реле и инициируют мгновенный останов опасного цикла машины. Благодаря двухканальной схеме переключающего прибора достигается соответствие типу 2 по МЭК 61496 и категории 2 по EN 9549541.

Edition • 2020-11-19T18:15:37+01:00

Hans Turck GmbH & Co.KG ● D-45472 Mülheim an der Ruhr ● Witzlebenstraße 7 ● Tel. 0208 4952-0 ● Fax 0208 4952-264 ● more@turck.com ● www.turck.com