K80LGRA1YPQ
Светодиодный индикатор – маяк со звуковым сигналом

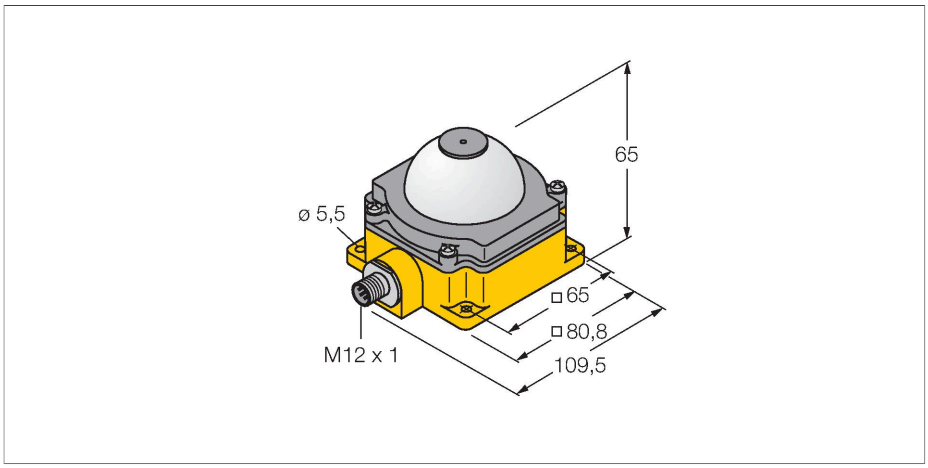

Свойства

- Светодиод, видимый со всех сторон
- Постоянный сигнал: 75 дБ
- С индивидуальным управлением
- Степень защиты IP50
- Многоцветный: Зеленый (цвет 1) / Красный (цвет 2) / Желтый (Цвет 3)
- Разъем "папа", M12 x 1, 5-конт.
- Рабочее напряжение 18…30 В =

Схема подключения

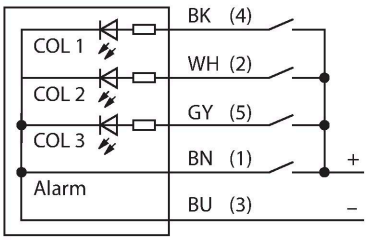

Технические характеристики

Тип	K80LGRA1YPQ
ID №	3078517
Данные по сигналам и индикации	
Назначение	Светодиодная индикаторная подсветка
Функция	точечная подсветка
Тип источника света	зел. красн. желт.
с регулировкой	нет
Функции цвета 1	Зеленый, Постоянно включен
Функции цвета 2	Красный
Функции цвета 3	Желтый
акустический сигнал	Непрерывный звуковой тон, 75 дБ
Электрические параметры	
Рабочее напряжение	18…30 В =
Номинальный рабочий ток (DC)	≤ 40 мА
Макс. потребление тока на цвет	40 мА
Макс. потребление тока звуковым сигналом	40 мА
Тип входа	PNP
Время отклика типовое	< 10 мс
Механические характеристики	
для подключения в каскад	нет
Конструкция	Прямоугольный, K80L
Размеры	136.6 x 80.9 x 66.7 мм
Материал корпуса	Пластмасса,PC
Window material	акриловый, рассеянный

K80LGRA1YPQ| 04-09-2021 23-49 | Технические изменения сохранены

Технические характеристики

Электрическое подключение	Разъем, M12 × 1, ПВХ
Количество проводников	5
Температура окружающей среды	-20…+50 °C
Степень защиты	IP50
Испытания/сертификаты	
Approvals	CE

Аксессуары

SMBDX80DIN	3077161

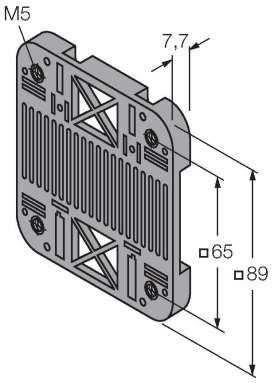

Монтажная плата для DIN-рейки подходит для CP80, DX80, K80, Q80, рабочая температура. -20… 90 °C

Аксессуары

Чертеж с размерами	Тип	ID №	
	RKC4.5T-2/TEL	6625016	Кабельный соединитель, розетка M12, прямая, 5-конт., длина кабеля: 2 м, материал оболочки: ПВХ, черн.; сертификат cULus; возможны другие длины и материалы кабеля см. www.turck.com
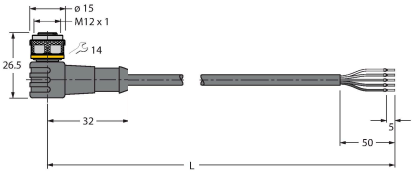	WKC4.5T-2/TEL	6625028	Соединительный кабель, "мама" M12, угловой, 5-конт., длина кабеля: 2 м, материал оболочки: ПВХ, черн.; сертификат cULus; возможны другие длины и материалы кабеля см. www.turck.com

K80LGRA1YPQ| 04-09-2021 23-49 | Технические изменения сохранены