Измерительная световая завеса
Приемник
EA5R750PIXMODSRLCQ

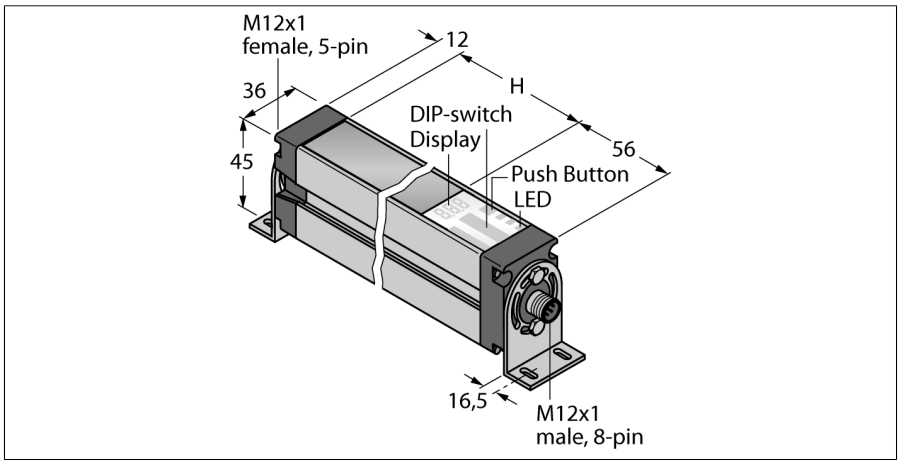

- **Разъем "папа", M12 x 1, 8-конт.**
- **Поле сканирования 750 мм**
- **Степень защиты IP65**
- **Разрешение 5 мм**
- **Макс. диапазон 4 м**
- **Уменьшенный диапазон**
- **Низкий контраст для четкого обнаружения объекта**
- **В поставку включены 2 кронштейна EZA-MBK-11**
- **Рабочее напряжение 12…30 В =**
- **2x переключающих выхода PNP**
- **2 x аналоговых выхода 4…20 мА**
- **Modbus RTU через RS485, гнездовой разъем M12 × 1, 5-контактн.**
- **Поддерживает скорости: 9600, 19200, 38400, 57600 и 115200 Bd**

Тип	EA5R750PIXMODSRLCQ
Идент. №	3080687
Функция	световой барьер
Оптическое разрешение	5 мм
Диапазон	400…1500 мм
Поле сканирования	750 мм
Число лучей	150
Температура окружающей среды	-40…+70 °C
Рабочее напряжение	12…30 В =
Номинальный рабочий ток (DC)	≤ 375 мА
Ток холостого хода I_0	≤ 400 мА
Протокол передачи данных	Modbus RTU
	RS485
Выходная функция	2 НО контакта, PNP/аналоговый выход
Тип аналогового выхода	4…20 mA
Токовый выход	4…20 мА
Сопротивление нагрузки	≤ 1350 Ом
Задержка готовности	≤ 2 с
Время отклика типовое	< 11.4 мс
Функция бланкирования	да
Approvals	CE
Конструкция	Прямоугольный, EZ-Array
Размеры	45.2 x 36 x 828 мм
Материал корпуса	Металл,AL,Анодированный
Линза	пластмасса, акрил
Электрическое подключение	Разъем, M12 × 1
Степень защиты	IP65
Индикатор рабочего напряжения	светодиод, красн.
Индикация ошибки	светодиод, красн. (двухцветный светодиод)
Индикация коэффициента усиления	светодиод, красный

Схема подключения

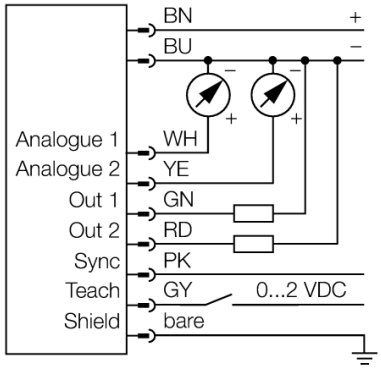

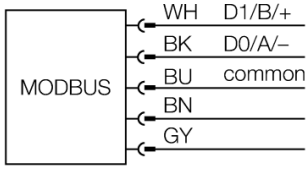

Принцип действия

Измерительный фотобарьер EZ-Array идеален для задания размеров и профилирования изделий, контроля кромки или центра, обнаружения спада или пробела, а также подсчета деталей. Фотобарьер из двух частей легко монтируется. Электрические узлы встраиваются в корпус приемника и могут быть настроены через переключатели 6 DIP. Для особых функций фотобарьер можно настроить через ПК с помощью прилагаемого программного обеспечения. Для синхронизации излучателя и приемника следует просто соединить друг с другом их выходы синхронизации.

Edition • 2020-11-19T18:51:26+01:00

Измерительная световая завеса
Приемник
EA5R750PIXMODSRLCQ

Аксессуары

Наименование	Идент. №		Чертеж с размерами
EZA-MBK-11	3071470	Монтажный зажим, черный, стальной, для EZ-ARRAY и EZ-SCREEN стандартных и подключаемых в каскад, с разрешением 14 и 30 мм	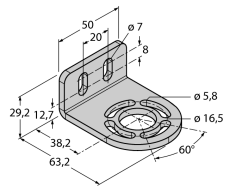
EZA-MBK-12	3071756	Монтажный зажим, черный, стальной, для EZ-ARRAY и EZ-SCREEN стандартных и подключаемых в каскад, с разрешением 14 и 30 мм	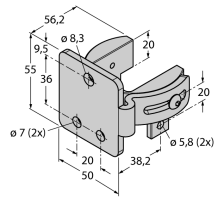
EZA-MBK-20	3072587	Монтажный зажим, черный, стальной, для EZ-ARRAY и EZ-SCREEN стандартных с разрешением 14 и 30 мм	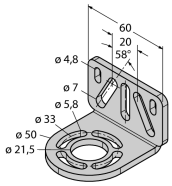

Edition • 2020-11-19T18:51:26+01:00

Hans Turck GmbH & Co.KG ● D-45472 Mülheim an der Ruhr ● Witzlebenstraße 7 ● Tel. 0208 4952-0 ● Fax 0208 4952-264 ● more@turck.com ● www.turck.com