K50LBRYPQ
Светодиодный индикатор – маяк

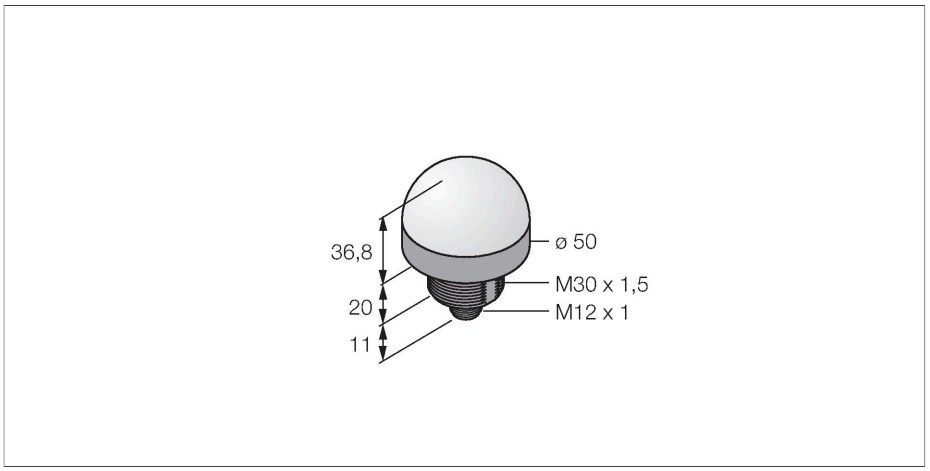



Технические характеристики

Тип	K50LBRYPQ
ID №	3081504
Данные по сигналам и индикации	
Назначение	Светодиодная индикаторная подсветка
Функция	точечная подсветка
Тип источника света	син. красн. желт.
Срок службы светодиода (L70)	50000 h
с регулировкой	нет
Функции цвета 1	Синий, Постоянно включен
Функции цвета 2	Красный
Функции цвета 3	Желтый
Специальные характеристики	Для промывки под давлением
Электрические параметры	
Рабочее напряжение	18…30 В =
Номинальный рабочий ток (DC)	≤ 40 мА
Макс. потребление тока на цвет	40 мА
Выходная функция	НО контакт, Беспотенциальный
Тип входа	PNP
Время отклика типовое	< 1 мс
Механические характеристики	
для подключения в каскад	нет
Конструкция	Цилиндр с резьбой, K50L
Размеры	Ø 50 x 69 x 69 мм
Материал корпуса	Пластмасса,PC,Cat6$_A$ Черный
Window material	Поликарбонат, рассеянный

Свойства

- Светодиодный индикатор кругового обзора
- С индивидуальным управлением
- Внутренняя резьба M30 x 1,5
- Степени защиты IP67/IP69K
- Многоцветный: Синий (цвет 1) / Красный (цвет 2) / Желтый (Цвет 3)
- "Папа", M12x1
- Рабочее напряжение 18…30 В =

Схема подключения

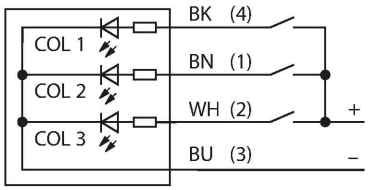

K50LBRYPQ | 04-09-2021 23-50 | Технические изменения сохранены

Технические характеристики

Электрическое подключение	Разъем, M12 × 1, ПВХ
Количество проводников	4
Температура окружающей среды	-40…+50 °C
Относительная влажность	0…90 %
Степень защиты	IP67 IP69
Испытания/сертификаты	
Средняя наработка до отказа	249 лет в соответствии с SN 29500-(Изд. 99) 40 °C
Approvals	Сертификация CE, UL

Аксессуары

SMB30A 3032723

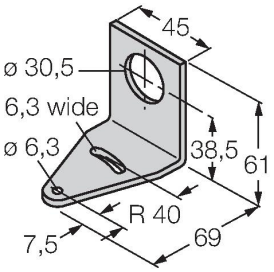

Монтажный кронштейн, прямоугольный, нерж. сталь, для датчиков с резьбой 30 мм

SMB30SC 3052521

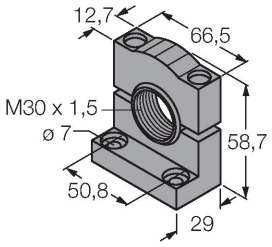

Монтажный зажим, PBT черн., для датчиков с резьбой 30 мм, поворотный

Аксессуары

Чертеж с размерами	Тип	ID №	
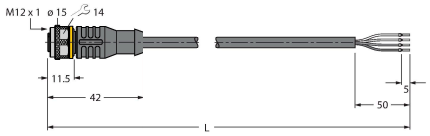	RKC4.4T-2/TEL	6625013	Кабельный соединитель, розетка M12, прямая, 4-конт., длина кабеля: 2 м, материал оболочки: ПВХ, черн.; сертификат cULus; возможны другие длины и материалы кабеля см. www.turck.com
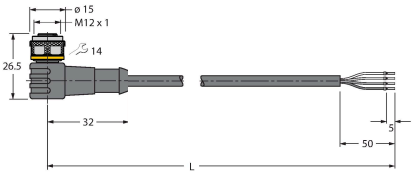	WKC4.4T-2/TEL	6625025	Соединительный кабель, "мама" M12, угловой, 4-конт., длина кабеля: 2 м, материал оболочки: ПВХ, черн.; сертификат cULus; возможны другие длины и материалы кабеля см. www.turck.com