# Световая завеса безопасности
# Пара излучатель/приемник
# SLSP30-1950Q88

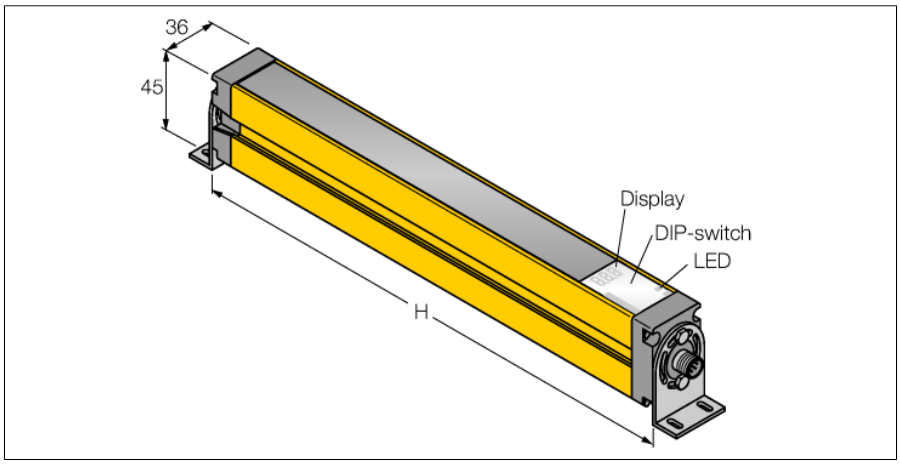


- **Передатчик с разъемом "папа" M12 x 1, 8-конт.**
- **Приемник с разъемом "папа" M12 x 1, 8-конт.**
- **Функция бланкирования**
- **Степень защиты IP65**
- **Настройка при помощи DIP-переключателя**
- **Рабочее напряжение 24 В DC +-15%**
- **Разрешение 30 мм**
- **Поле сканирования 1950 мм**
- **Все устройства комплектуются 2 монтажными кронштейнами EZA-MBK-11; устройства с длиной от 900 мм и выше дополнительно комплектуются EZA-MBK-12**

| | |
|---|---|
| **Тип** | SLSP30-1950Q88 |
| Идент. № | 3082074 |

| | |
|---|---|
| **Функция** | световой барьер |
| Тип источника света | ИК |
| Длина волны | 950 нм |
| Оптическое разрешение | 30 мм |
| Диапазон | 100…18000 мм |
| Поле сканирования | 1950 мм |
| Число лучей | 130 |
| С функцией подавления системы безопасности | нет |
| Температура окружающей среды | 0…+50 °C |

| | |
|---|---|
| **Рабочее напряжение** | 20…28 В = |
| Остаточная пульсация | < 10 % $U_{ss}$ |
| Номинальный рабочий ток (DC) | ≤ 375 мА |
| Ток холостого хода $I_0$ | ≤ 275 мА |
| Макс. ток безопасного выхода | 0.5 мА |
| Защита от короткого замыкания | да |
| Защита от обратной полярности | да |
| Выходная функция | 2 НЗ контакта, 2 × PNP |
| Токовый выход | 0…500 мА |
| Количество безопасных полупроводниковых выходов | 2 |
| Время отклика типовое | < 34 мс |
| С блокировкой перезапуска | да |
| Функция бланкирования | да |

| | |
|---|---|
| **Approvals** | Сертификация CE, cULus |

| | |
|---|---|
| **Конструкция** | Прямоугольный, EZ-Screen |
| Размеры | 45 x 36 x 2018 мм |
| Материал корпуса | Металл,AL,Желтый полиэстер |
| Линза | пластмасса, акрил |
| для подключения в каскад | нет |
| Электрическое подключение | Разъем, M12 × 1 |
| Количество проводников | 8 |
| Степень защиты | IP65 |
| Вибростойкость | 10-55 Hz at 0.35 mm |
| Испытание на ударостойкость | 10 g at 16 ms (6000 cycles) |

| | |
|---|---|
| **Индикатор рабочего напряжения** | светодиод, зел. |
| Индикация состояния переключения | двухцветный светодиод, красный |

## Схема подключения

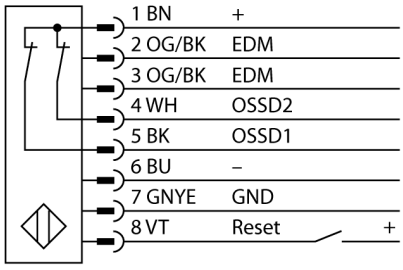


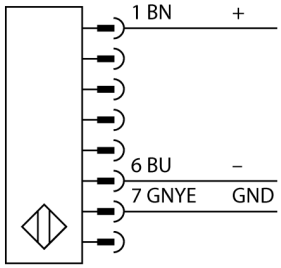


## Принцип действия

Фотобарьер безопасности высокого разрешения для защиты персонала состоит из эмиттера и приемника. Система синхронизирована оптически, таким образом проводное соединение между приемником и излучателем является избыточным. Выходы безопасности приемника подключены напрямую к нагрузочному реле и инициируют мгновенный останов опасного цикла машины. Категория безопасности персонала 4 в соотв. с IEC 61496 обеспечивается 2-канальным мониторингом переключающих устройств и множественными резервными конструкциями с общим контролем процессора.

Edition • 2020-11-19T18:55:05+01:00

# Световая завеса безопасности
# Пара излучатель/приемник
# SLSP30-1950Q88

## Аксессуары

| Наименование | Идент. № | | Чертеж с размерами |
|---|---|---|---|
| EZA-MBK-11 | 3071470 | Монтажный зажим, черный, стальной, для EZ-ARRAY и EZ-SCREEN стандартных и подключаемых в каскад, с разрешением 14 и 30 мм | 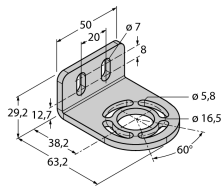 |
| EZA-MBK-12 | 3071756 | Монтажный зажим, черный, стальной, для EZ-ARRAY и EZ-SCREEN стандартных и подключаемых в каскад, с разрешением 14 и 30 мм | 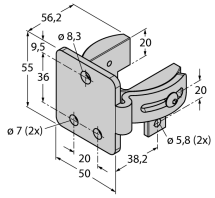 |
| EZA-MBK-20 | 3072587 | Монтажный зажим, черный, стальной, для EZ-ARRAY и EZ-SCREEN стандартных с разрешением 14 и 30 мм | 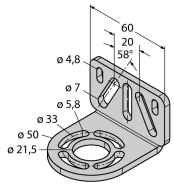 |

Edition • 2020-11-19T18:55:05+01:00


Hans Turck GmbH & Co.KG ● D-45472 Mülheim an der Ruhr ● Witzlebenstraße 7 ● Tel. 0208 4952-0 ● Fax 0208 4952-264 ● more@turck.com ● www.turck.com