Безопасность персонала, световые завесы
Приемник
SLPR25-1250P8

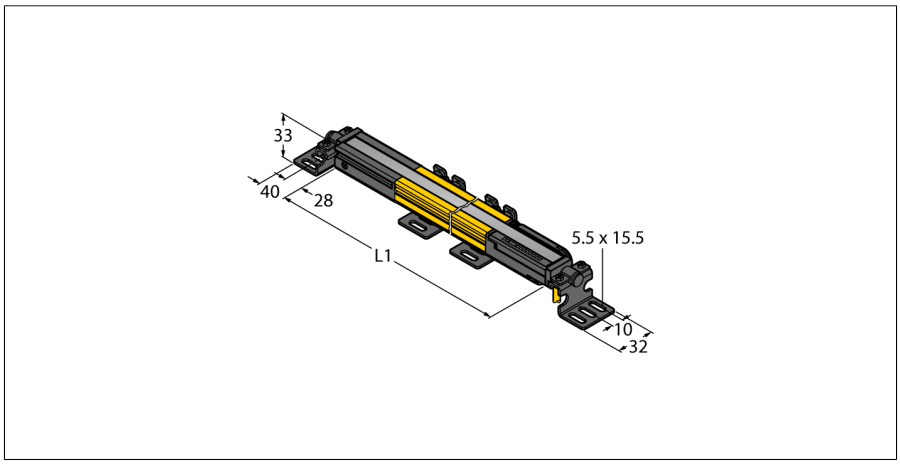

- **Кабель с разъемом "папа" M12 x 1, 8-конт., 300 мм**
- **Степень защиты IP65**
- **Плоский корпус без слепой зоны**
- **Настройка при помощи DIP-переключателя**
- **Разрешение может быть уменьшено**
- **Функция бланкирования**
- **Рабочее напряжение: 24 В DC ± 15 %**
- **Разрешение 25 мм**
- **Поле сканирования 1250 мм (L1)**
- **Категория безопасности персонала 4, уровень производительности "e" по EN ISO 13849-1:2008**
- **Тип 4 по IEC 61496-1,-2**
- **SIL 3 по IEC 61508**

Тип	SLPR25-1250P8
Идент. №	3083583
Функция	световой барьер
Оптическое разрешение	25 мм
Диапазон	100…7000 мм
Поле сканирования	1250 мм
Число лучей	63
С функцией подавления системы безопасности	нет
Температура окружающей среды	0…+55 °C
Рабочее напряжение	20…28 В =
Остаточная пульсация	< 10 % U_{ss}
Номинальный рабочий ток (DC)	≤ 150 мА
Потребление тока в неактивном состоянии	≤ 150 мА
Ток холостого хода I_0	≤ 275 мА
Макс. ток безопасного выхода	0.5 мА
Защита от короткого замыкания	да
Защита от обратной полярности	да
Выходная функция	2 НЗ контакта, 2 × PNP
Токовый выход	0…500 мА
Количество безопасных полупроводниковых выходов	2
Время отклика типовое	< 18.5 мс
С блокировкой перезапуска	да
Функция бланкирования	да
Approvals	CE, cTUVus, PL e по ENISO 13849-1:2008, SIL 3 по IEC 61508
Конструкция	Прямоугольный, EZ-Screen LP
Размеры	26 x 28 x 1248 мм
Материал корпуса	Металл,AL,Желтый полиэстер
Линза	пластмасса, акрил
для подключения в каскад	нет
Электрическое подключение	Кабель с разъемом, ПВХ, M12 × 1
Длина кабеля	0.3 м
Количество проводников	8
Степень защиты	IP65
Вибростойкость	10-55 Hz at 0.35 mm
Испытание на ударостойкость	10 g at 16 ms (6000 cycles)
Индикатор рабочего напряжения	светодиод, зел.
Индикация состояния переключения	двухцветный светодиод, красный

Схема подключения

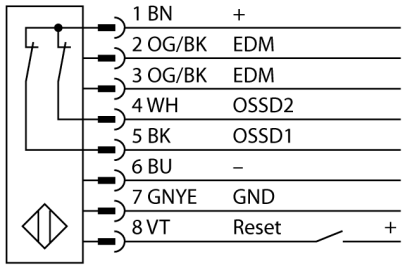

Принцип действия

Световая завеса безопасности высокого разрешения состоит из излучателя и приемника без "слепой" зоны. Т.к. система синхронизируется оптически, электрическое соединение излучатель/приемник избыточно. Выходы обеспечения безопасности приемника непосредственно соединяются с нагрузочным реле (наприм.IM-TA9A) и обеспечивают немедленную остановку опасного цикла механизма. Благодаря 2-канальному мониторингу переключающего устройства и конструкции с разнообразным резервированием, а также наличию 2 контроллеров, которые друг друга взаимно контролируют, достигается безопасность персонала соотв. PLe по ISO 13849-1.

Edition • 2020-11-19T19:09:01+01:00

Безопасность персонала, световые завесы
Приемник
SLPR25-1250P8

Аксессуары

Наименование	Идент. №		Чертеж с размерами
LPA-MBK-11	3082841	Монтажный зажим, фиксатор для затворных наконечников, 14-калиберная сталь, гальванизированная, черная, вращение датчика 360 °, включая 2 шт. с комплектом винтов	
LPA-MBK-12	3082842	Монтажный зажим, боковой монтаж, 14-калиберная сталь, гальванизированная, черная, вращение датчика +10°/-30°, включая 1 шт. с комплектом винтов	
LPA-MBK-20	3082853	Монтажный зажим, настенный монтаж, 12-калиберная сталь, гальванизированная, черн., в сочетании LPA-MBK-11/ -12/ -13, включая 1 шт. и комплект винтов	
LPA-MBK-22	3082844	Монтажный зажим, настенный монтаж, 14-калиберная сталь, гальванизированная, черн., в сочетании LPA-MBK-11, включая 2 шт. и комплект винтов	

Edition • 2020-11-19T19:09:01+01:00