K50LNGRYP
Светодиодный индикатор – маяк

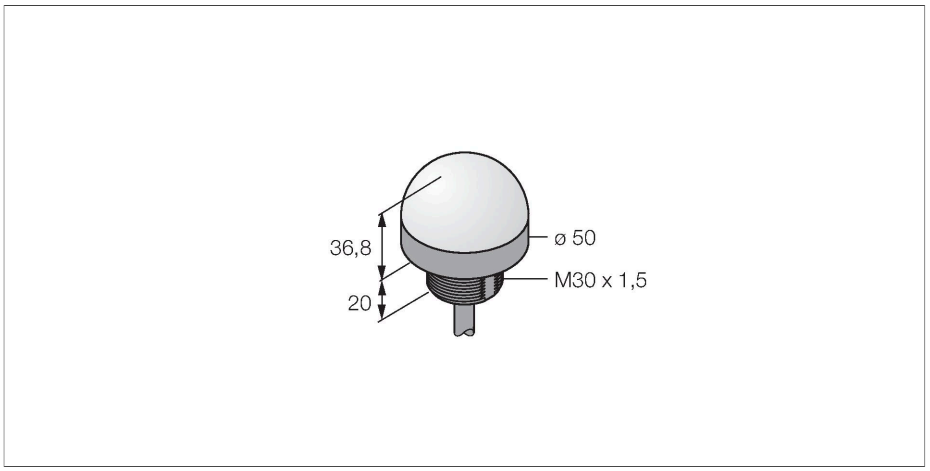



Технические характеристики

Тип	K50LNGRYP
ID №	3087292
Данные по сигналам и индикации	
Назначение	Светодиодная индикаторная подсветка
Функция	точечная подсветка
Тип источника света	зел. красн. желт.
Срок службы светодиода (L70)	50000 h
с регулировкой	нет
Функции цвета 1	Зеленый, Постоянно включен
Функции цвета 2	Красный
Функции цвета 3	Желтый
Специальные характеристики	Для промывки под давлением
Электрические параметры	
Рабочее напряжение	10…30 В =
Номинальный рабочий ток (DC)	≤ 40 мА
Макс. потребление тока на цвет	25 мА
Тип входа	PNP
Время отклика типовое	< 1 мс
Механические характеристики	
для подключения в каскад	нет
Конструкция	Цилиндр с резьбой, K50L
Размеры	Ø 50 x 58 x 58 мм
Материал корпуса	Пластмасса,PC,Cat6$_A$ Черный
Window material	Поликарбонат, рассеянный
Электрическое подключение	Кабель, 2 м, ПВХ

Свойства

- Светодиодный дисплей кругового обзора
- ATEX категория II 3 G, Ex зона 2
- ATEX категория II 3 D, Ex зона 22
- С индивидуальным управлением
- Внутренняя резьба M30 x 1,5
- Степени защиты IP67 и IP69K
- Многоцветный: Зеленый (цвет 1) / Красный (цвет 2) / Желтый (Цвет 3)
- Кабель, 2 м
- Рабочее напряжение 10…30 В =
- Предусматривается контроль всегда только одного цвета с соответствующим оборудованием

Схема подключения

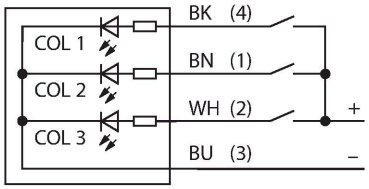

Технические характеристики

Количество проводников	4
Температура окружающей среды	-40…+50 °C
Относительная влажность	0…95 %
Степень защиты	IP67 IP69
Испытания/сертификаты	
Средняя наработка до отказа	249 лет в соответствии с SN 29500-(Изд. 99) 40 °C
Approvals	CE, IECEx

K50LNGRYP | 05-09-2021 00-17 | Технические изменения сохранены