K30LMBXXP
Светодиодный индикатор – маяк

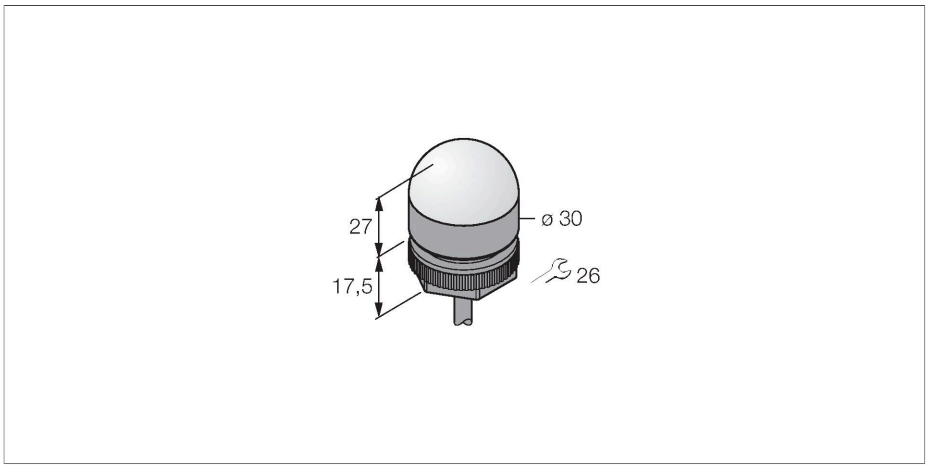



Технические характеристики

Тип	K30LMBXXP
ID №	3087333
Данные по сигналам и индикации	
Назначение	Светодиодная индикаторная подсветка
Функция	точечная подсветка
Тип источника света	син.
Срок службы светодиода (L70)	50000 h
с регулировкой	нет
Функции цвета 1	Синий, Постоянно включен
Специальные характеристики	Для промывки под давлением
Электрические параметры	
Рабочее напряжение	10…30 В =
Номинальный рабочий ток (DC)	≤ 40 мА
Макс. потребление тока на цвет	25 мА
Тип входа	PNP
Время отклика типовое	< 1 мс
Механические характеристики	
для подключения в каскад	нет
Конструкция	Цилиндр с резьбой, K50L
Размеры	Ø 30 x 44.5 x 44.5 мм
Материал корпуса	Пластмасса,PC,Cat6$_A$ Черный
Window material	Поликарбонат, рассеянный
Электрическое подключение	Кабель, 2 м, ПВХ
Количество проводников	4
Температура окружающей среды	-40…+50 °C
Относительная влажность	0…95 %

Свойства

- Светодиод, видимый со всех сторон
- ATEX категория II 2 G, Ex зона 1
- ATEX категория II 1 D, Ex зона 20
- С индивидуальным управлением
- Внутренняя резьба M22.5 x 1.5
- Степени защиты IP67/IP69K
- Одноцветный: Гол. (COL 1)
- Кабель, 2 м
- Рабочее напряжение 10…30 В =
- Предусматривается контроль всегда только одного цвета с соответствующим оборудованием

Схема подключения

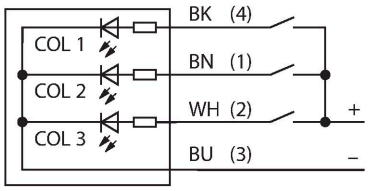

Технические характеристики

Степень защиты	IP67 IP69
Испытания/сертификаты	
Средняя наработка до отказа	249 лет в соответствии с SN 29500-(Изд. 99) 40 °C
Approvals	CE, IECEx

Аксессуары

IMX12-DO01-1U-1U-0/24VDC	7580101

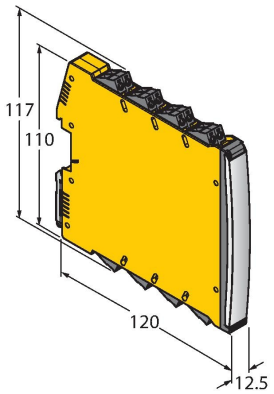

Соленоидный привод; 1-канальный; SIL 2 по IEC 61508; Взрывозащищенная версия; мониторинг линии на обрыв и КЗ; съемные винтовые клеммы; ширина 12,5 мм; источник питания 24 В пост. тока

IMX12-DO01-2U-2U-0/24VDC	7580105

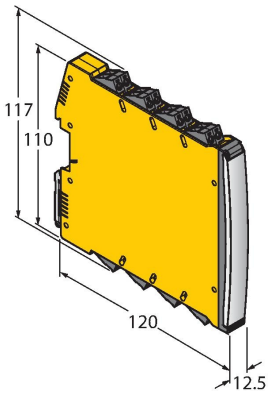

Соленоидный привод; 2-канальный; SIL 2 по IEC 61508; Взрывозащищенная версия; мониторинг линии на обрыв и КЗ; съемные винтовые клеммы; ширина 12,5 мм; источник питания 24 В пост. тока

K30LMBXXP | 05-09-2021 00-19 | Технические изменения сохранены