WLS28-2CW1130L25X
подсветка рабочего места – линейная подсветка

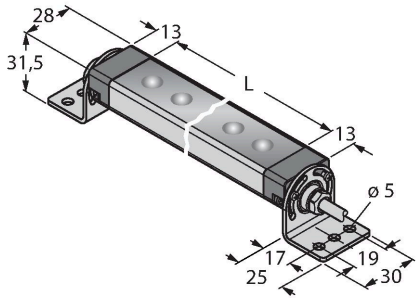

Свойства

- Возможность подключения в каскад
- Световой луч: 1130 мм
- Рабочее напряжение: 12…30 В =
- Класс защиты: IP50
- Цвет: белый
- Соединитель кабельный, ПВХ, 2 м
- Линза с углом 25 градусов
- Монтажный кронштейн SMBWLS28RA включен в комплект поставки

Схема подключения

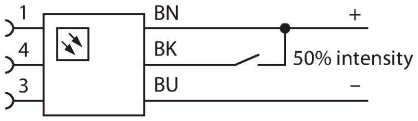

Технические характеристики

Тип	WLS28-2CW1130L25X
ID №	3087785
Данные по сигналам и индикации	
Назначение	Светодиодная рабочая подсветка
Функция	линейная подсветка
Тип источника света	белый
Цветовая температура	6100…+7000 K
Световой поток люмен	2600 lm
Aperture angle degree	25 °
Ширина пучка	25
Срок службы светодиода (L70)	50000 h
с регулировкой	Двухэтапный
Функции цвета 1	Белый, Постоянно включен, 2400 лм
Электрические параметры	
Рабочее напряжение	12…30 В =
Номинальный рабочий ток (DC)	≤ 3040 мА
входная мощность	36.48 W
Механические характеристики	
для подключения в каскад	да
Конструкция	Прямоугольный, WLS28-2
Размеры	1181 x 28 x 21 мм
Материал корпуса	Металл,AL
Window material	акриловый, прозрачный
Электрическое подключение	Кабель, 2 м, ПВХ
Количество проводников	3
Температура окружающей среды	-40…+70 °C

Принцип действия

Энергоэффективные светодиодные подсветки отлично подходят для промышленного применения. Цветовая температура между 6000 и 7100 К (белый цвет). В зависимости от модели, световой поток может быть 325 или 2600 люмен. Некоторые подсветки включаются непосредственно при подключении питания (10…30 В =), а некоторые оснащены выключателем. Дополнительно яркость может быть уменьшена на 50% при активации сигнала на конт. 4 или в варианте с переключателем, включением соотв. положения. Некоторые модели поддерживают непрерывную регулировку яркости с помощью ШИМ-сигнала на контакт 4. Также доступны варианты, подключаемые в каскад. Версии с прозрачным или матовым стеклом, а также углом рассеивания 25°.
Обратите внимание:
Каскадное подключение питания 12 В обеспечивает возможность использования кабеля общей длиной 1,4 м.Каскадное подключение питания 24 В обеспечивает возможность использования кабеля общей длиной 3,0 м.Каскадное подключение питания 30 В обеспечивает возможность использования кабеля общей длиной 3,1 м. При 50% интенсивности светового потока показатели длины должны быть удвоены.

WLS28-2CW1130L25X| 04-09-2021 21-41 | Технические изменения сохранены

Технические характеристики

Температура хранения	-40…+70 °C
Относительная влажность	0…90 %
Степень защиты	IP50
Испытания/сертификаты	
Approvals	CE, UL

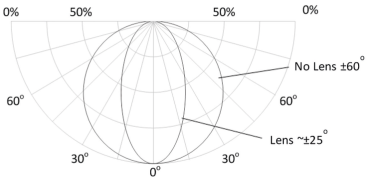

Аксессуары

SMBWLSMAG 3019574

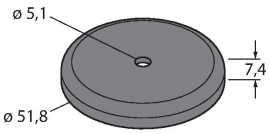

Магнитный монтажный кронштейн для установки фонарей рабочего освещения WLS28 на металлические поверхности

SMBWLS28RA 3015764

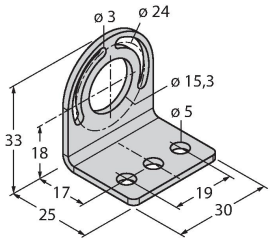

Монтажная скоба, угловая, металлическая, для рабочего освещения WLS28, просверленные отверстия 5 мм, набор винтов в комплекте

SMBWLS28SP 3088063

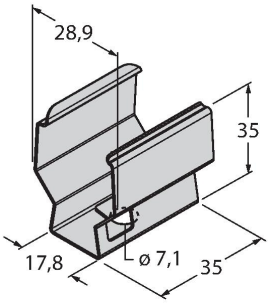

Накидной кронштейн для монтажа фонарей рабочего освещения WLS28

WLS28-2CW1130L25X| 04-09-2021 21-41 | Технические изменения сохранены