Безопасность персонала
Safety Light Curtain
Emitter
SLLE14-1260P8

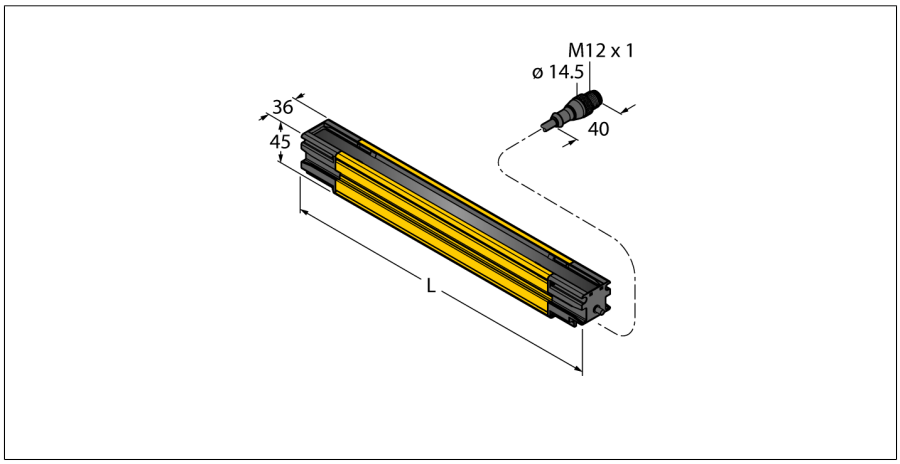

- **Особо прочный корпус**
- **Степень защиты IP67**
- **Дисплей системы диагностики для индикации состояния и ошибок**
- **Длина поля сканирования: 1260 мм**
- **Указатель для настройки положения**
- **Без слепых зон**
- **Диапазон: 0,1…12 м**
- **Разрешение: 14 мм**
- **Входы: 4 x PNP, 2 x 0…20 мА**
- **Выходы: 4 x PNP, 2 x 0…20 мА**
- **Потребление энергии: < 60 мА при 24 В =**
- **Защитная световая завеса тип 4 по IEC 61496-1 и 61496-2**
- **Категория 4 PIe по EN ISO 13849-1**
- **SIL 3 по IEC 61508 SIL 3 и CL3 по IEC 62061**
- **Вибро- и ударостойкость по IEC 61496-1**

Тип	SLLE14-1260P8
Идент. №	3088990

Функция	световой барьер
Тип источника света	ИК
Оптическое разрешение	14 мм
Диапазон	100…12000 мм
Поле сканирования	1260 мм
Число лучей	144
С функцией подавления системы безопасности	нет
Температура окружающей среды	-20…+55 °C

Рабочее напряжение	20.4…27.6 В =
Номинальный рабочий ток (DC)	≤ 26 мА
Защита от короткого замыкания	да
Защита от обратной полярности	да
Время отклика типовое	< 35.4 мс
Функция бланкирования	да

Approvals	CE, cULus, PL e acc. to EN ISO 13849-1:2008, SIL 3 acc. to IEC 61508

Конструкция	Прямоугольный, EZ-Screen LS
Размеры	45 x 36 x 1265 мм
Материал корпуса	Металл,AL,Желтый полиэстер
Линза	акрил, Пластмасса
для подключения в каскад	нет
Электрическое подключение	Кабель с разъемом, ПВХ, M12 × 1
Длина кабеля	0.3 м
Количество проводников	8
Поперечное сечение жилы	0.25 мм²
Степень защиты	IP65/IP67
Вибростойкость	10–55 Hz at 0.35 mm
Испытание на ударостойкость	10 g at 16 ms (6000 cycles)

Схема подключения

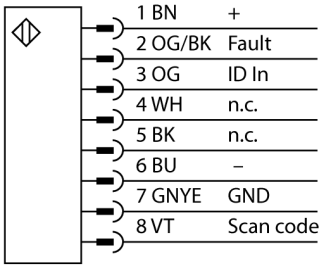

Принцип действия

Edition • 2020-11-19T20:49:06+01:00

Hans Turck GmbH & Co.KG ● D-45472 Mülheim an der Ruhr ● Witzlebenstraße 7 ● Tel. 0208 4952-0 ● Fax 0208 4952-264 ● more@turck.com ● www.turck.com