# Безопасность персонала
# Safety Light Curtain
# Cascadable Emitter
# SLLCE23-910P8

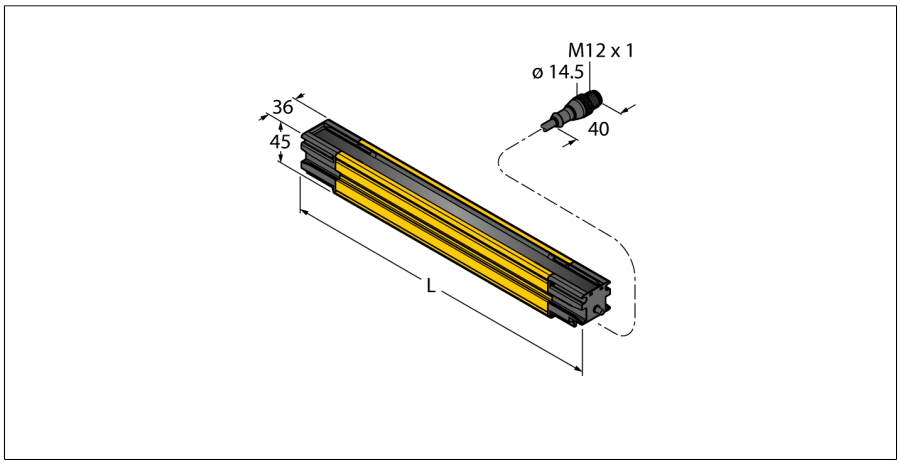


| | |
|---|---|
| **Тип** | SLLCE23-910P8 |
| Идент. № | 3089169 |
| **Функция** | световой барьер |
| Тип источника света | ИК |
| Оптическое разрешение | 23 мм |
| Диапазон | 100…12000 мм |
| Поле сканирования | 910 мм |
| Число лучей | 52 |
| С функцией подавления системы безопасности | нет |
| Температура окружающей среды | -20…+55 °C |
| **Рабочее напряжение** | 20.4…27.6 В = |
| Номинальный рабочий ток (DC) | ≤ 26 мА |
| Защита от короткого замыкания | да |
| Защита от обратной полярности | да |
| Время отклика типовое | < 15.9 мс |
| Функция бланкирования | да |
| **Approvals** | CE, cULus, PL e acc. to EN ISO 13849-1:2008, SIL 3 acc. to IEC 61508 |
| **Конструкция** | Прямоугольный, EZ-Screen LS |
| Размеры | 45 x 36 x 915 мм |
| Материал корпуса | Металл,AL,Желтый полиэстер |
| Линза | акрил, Пластмасса |
| для подключения в каскад | да |
| Электрическое подключение | Кабель с разъемом, ПВХ, M12 × 1 |
| Длина кабеля | 0.3 м |
| Количество проводников | 8 |
| Поперечное сечение жилы | 0.25 мм² |
| Степень защиты | IP65/IP67 |
| Вибростойкость | 10–55 Hz at 0.35 mm |
| Испытание на ударостойкость | 10 g at 16 ms (6000 cycles) |

- **Особо прочный корпус**
- **Степень защиты IP67**
- **Дисплей системы диагностики для индикации состояния и ошибок**
- **Длина поля сканирования: 910 мм**
- **Указатель для настройки положения**
- **Без слепых зон**
- **Диапазон: 0,1…12 м**
- **Разрешение: 23 м**
- **Входы: 4 x PNP, 2 x 0…20 мА**
- **Выходы: 4 x PNP, 2 x 0…20 мА**
- **Потребление энергии: < 60 мА при 24 В =**
- **Защитная световая завеса тип 4 по IEC 61496-1 и 61496-2**
- **Категория 4 PIe по EN ISO 13849-1**
- **SIL 3 по IEC 61508 SIL 3 и CL3 по IEC 62061**
- **Вибро- и ударостойкость по IEC 61496-1**

## Схема подключения

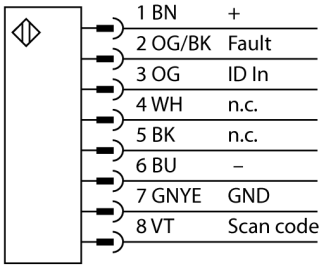


## Принцип действия

Edition • 2020-11-19T21:05:25+01:00


Hans Turck GmbH & Co.KG ● D-45472 Mülheim an der Ruhr ● Witzlebenstraße 7 ● Tel. 0208 4952-0 ● Fax 0208 4952-264 ● more@turck.com ● www.turck.com