K50APTGRXD5QP-91415
Pick-to-Light – датчик положения
Емкостной переключатель

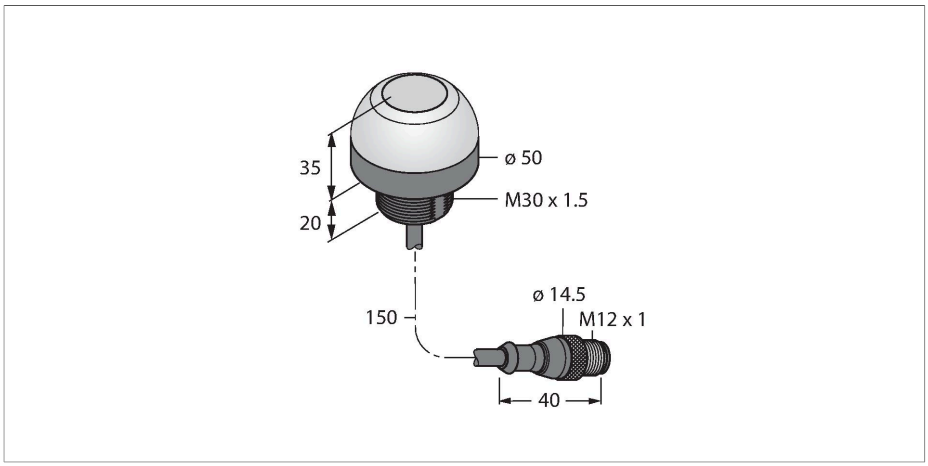



Технические характеристики

Тип	K50APTGRXD5QP-91415
ID №	3091415
Данные по сигналам и индикации	
Назначение	Pick-to-Light
Функция	сенсорный переключатель
Тип источника света	зел. красн.
Функция переключения	Мгновенного действия
Функции цвета 1	Зеленый, Постоянно включен, 29 лм
Функции цвета 2	Красный, 13 лм
Специальные характеристики	Для промывки под давлением
Электрические параметры	
Рабочее напряжение	12…30 В =
Номинальный рабочий ток (DC)	≤ 150 мА
Макс. потребление тока на цвет	75 мА
Выходная функция	НО контакт, PNP
Тип входа	PNP
Время отклика типовое	< 50 мс
Механические характеристики	
Конструкция	Цилиндр с резьбой, K50
Размеры	Ø 50 x 55 x 55 мм
Материал корпуса	Пластмасса,PC,Cat6$_A$ Черный
Window material	Поликарбонат, рассеянный
Электрическое подключение	Кабель с разъемом, M12 × 1, 0.15 м, ПВХ
Количество проводников	4

Свойства

- Степень защиты IP67
- Кабель с вилкой M12 x 1, 4-конт., 2 x 150 мм
- 2 рабочих цвета зеленый и красный
- Нет индикации неправильного взятия
- Нет индикации срабатывания
- Рабочее напряжение 12…30 В =
- Переключающий выход PNP
- НО контакт

Схема подключения

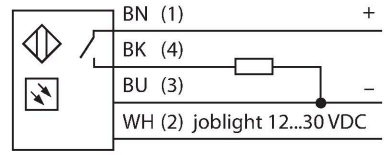

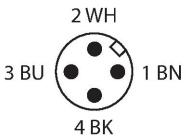

Принцип действия

Датчик K50 предназначен для применения в автоматизации различных сборочных процессов. Хорошая видимость зеленого индикатора работы или других сигналов индикации (в зависимости от версии). Транзисторный выход может быть легко подключен к системе управления, которая запрограммирована на специальную последовательность задач. Индикатор расположен внутри или перед каждым лотком: 1. Лотки с компонентами

K50APTGRXD5QP-91415| 05-09-2021 00-52 | Технические изменения сохранены

Технические характеристики

Температура окружающей среды	-40…+50 °C
Относительная влажность	0…90 %
Степень защиты	IP67 IP69
Испытания/сертификаты	
Средняя наработка до отказа	146 лет в соответствии с SN 29500-(Изд. 99) 40 °C
Approvals	Сертификация CE, cULus

необходимо выбирать для каждого этапа работы и 2. последовательность выбора компонентов. Если оператор берет деталь из лотка, K50 детектирует руку в лотке и отсылает сигнал на контроллер. Затем система проверяет правильность выбора компонента и переключается в зависимости от конфигурации: выключает текущий индикатор работы и включает следующий. Контроль процедуры сборки приводит к повышению эффективности, качества, снижает количество повторной работы и проверок.
Под термином "индикатор работы" понимается визуальный индикатор лотка, из которого необходимо извлечь следующую деталь. "Активация" подтверждает извлечение другим цветом. "Неправильный выбор" загорается, если доступ к лотку был получен, когда индикатор работы не был включен.

Аксессуары

SMB30A 3032723

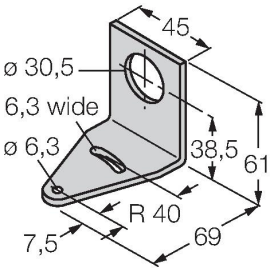

Монтажный кронштейн, прямоугольный, нерж. сталь, для датчиков с резьбой 30 мм

SMB30SC 3052521

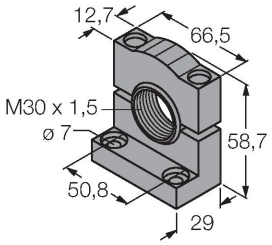

Монтажный зажим, PBT черн., для датчиков с резьбой 30 мм, поворотный

SMB30FA 3074005

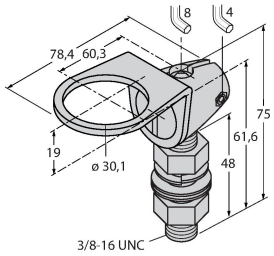

Montagewinkel; Werkstoff VA 1.4401

K50APTGRXD5QP-91415| 05-09-2021 00-52 | Технические изменения сохранены