Фотоэлектрический датчик
Лазерный датчик
Q3XTBLD200-Q8

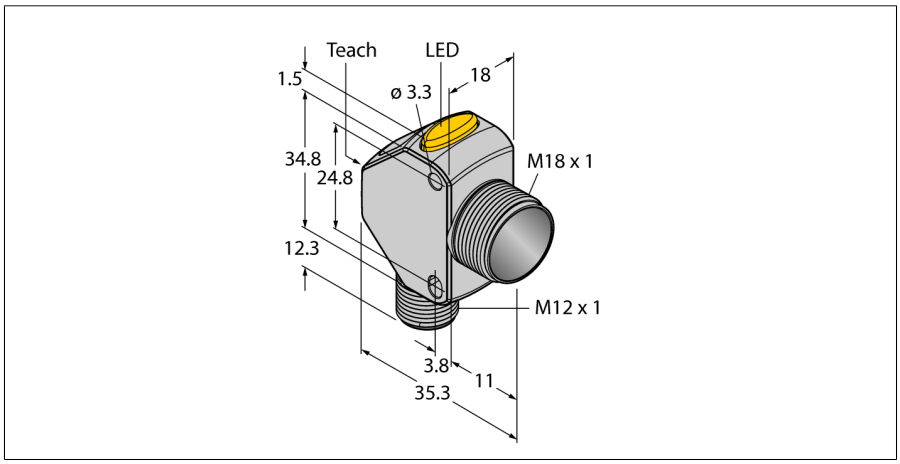

Тип	Q3XTBLD200-Q8
Идент. №	3091635
Функция	Датчик приближения
Тип источника света	красн.
Длина волны	655 нм
Класс лазера	⚠ 2
Диапазон	0…200 мм
Температура окружающей среды	-10…+50 °C
Температура хранения	-25…+75 °C
Относительная влажность	35…95%
Устойчивость к внешней освещенности	> 5000 лк
Рабочее напряжение	10…30 В =
Номинальный рабочий ток (DC)	≤ 28 мА
Защита от короткого замыкания	да
Защита от обратной полярности	да
Выходная функция	НО/НЗ контакт, PNP/NPN
Contact rating	2A/50V DC1
Задержка готовности	≤ 1000 мс
Задержка готовности	≤ 1000 мс
Время отклика типовое	< 0.25 мс
Approvals	CE, cULus
Конструкция	Прямоугольный с резьбой, Q3X
Размеры	35.3 x 18 x 48.6 мм
Диаметр корпуса	Ø 18 мм
Материал корпуса	Металл,С никелевым покрытием,С цинковым покрытием
Линза	акрил, Акрил
Электрическое подключение	Разъем, M12 × 1, ПВХ
Количество проводников	5
Степень защиты	IP67/IP68/IP69K
Вибростойкость	MIL-STD-202G, Метод 201A (10 … 60 Гц, 1.52 мм амплитуда от пика до пика, на 2 часа каждый x-, y- и z-оси), датчик работает
Испытание на ударостойкость	MIL-STD-202G, Метод 213B Условия I (100G 6x аналог. XYZ-оси, 18 полных ударов), датчик в работе
Специальные характеристики	сохранить/отложить Для промывки под давлением
Индикация состояния переключения	светодиод, желтый
Дисплей	3-разрядный 7-сегментный светодиодный дисплей
Индикация коэффициента усиления	светодиод

- **3-разрядный 7-сегментный светодиодный дисплей**
- **2 кнопки**
- **Выходной индикатор (желтый)**
- **IP67/69K**
- **Диапазон: 0…200 мм**
- **Фиксированное подавление фона на 280 мм**
- **Лазер класса 2, красный, 655 нм, по IEC 60825-1:2007**
- **Рабочее напряжение: 10…30 В =**
- **1 x PNP, 1 x NPN, переключающий выход**
- **Прямоугольная модель со смещенной резьбой M18**
- **Корпус — цинк, литье под давлением**

Схема подключения

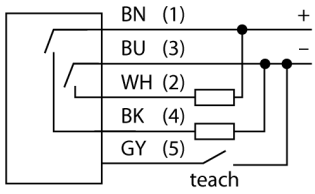

Принцип действия

Датчик Q3XTBLD200-Q8 сочетает в себе функциональные возможности контрастного сканера с фиксированным подавлением фона. Эта технология является уникальной на рынке.

Диапазон датчика с лазером класса 2 составляет 0…200 мм с фиксированным подавлением фона 280 мм. Q3X имеет два переключающих выхода (1 PNP и 1 NPN). В режиме эксплуатации можно изменить точку переключения и выполнить "обучение" датчика. В режиме настройки можно выполнить "обучение", выбрать все стандартные рабочие параметры, а также восстановить все заводские значения параметров.

Запас по работоспособности

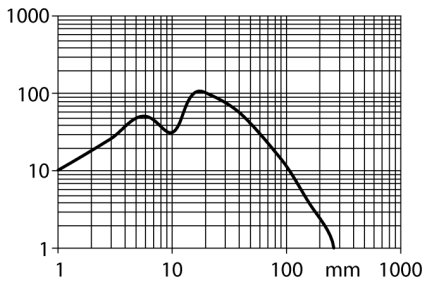

Edition • 2020-11-19T21:59:13+01:00

Фотоэлектрический датчик
Лазерный датчик
Q3XTBLD200-Q8

Аксессуары

Наименование	Идент. №		Чертеж с размерами
SMBQ4XFAM10	3091513	Кронштейн монтажный, поворотный, нерж. сталь, для датчиков серии Q4X/Q3X, резьба M10 x 1,5	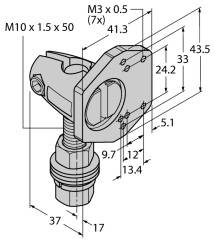
SMB18FAM10	3011184	Монтажный кронштейн, VA 1.4401, для резьбы M10 x 1.5, длина резьбы 18 мм	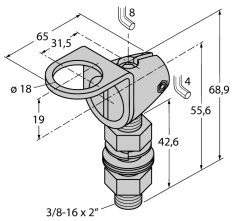
SMB18A	3033200	Кронштейн, прямоугольный, нерж. сталь, для датчиков с резьбой 18 мм	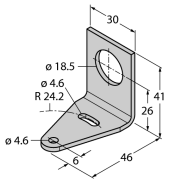

Edition • 2020-11-19T21:59:13+01:00