K90LGRNQ
Светодиодный индикатор – Маяк

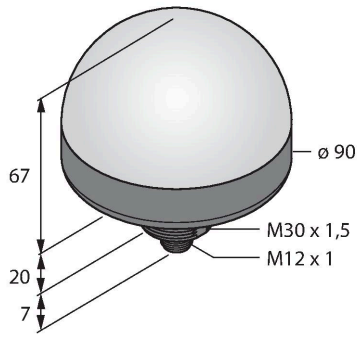



Технические характеристики

Тип	K90LGRNQ
ID №	3092860
Данные по сигналам и индикации	
Назначение	Светодиодная индикаторная подсветка
Функция	точечная подсветка
Тип источника света	зел. красн.
Срок службы светодиода (L70)	50000 h
с регулировкой	нет
Функции цвета 1	Зеленый, Постоянно включен, 150 лм
Функции цвета 2	Красный, 65 лм
Электрические параметры	
Рабочее напряжение	12…30 В =
Макс. потребление тока на цвет	475 мА
входная мощность	5.7 W
Тип входа	minus-schaltend
Время отклика типовое	< 75 мс
Механические характеристики	
для подключения в каскад	нет
Конструкция	Цилиндр с резьбой, K90L
Размеры	Ø 90 x 87 x 87 мм
Материал корпуса	Пластмасса,PC
Window material	Поликарбонат, рассеянный
Электрическое подключение	Разъем, M12 × 1, ПВХ
Количество проводников	5
Температура окружающей среды	-40…+50 °C
Степень защиты	IP67

Свойства

- Светодиодный дисплей кругового обзора
- Степень защиты IP67
- Внутренняя резьба M30 x 1.5
- M12 x 1, вилка, 5-контактн.
- Полихромный: Зеленый (цвет 1) / Красный (цвет 2)
- Функция мигания (1,6 Гц) включается посредством функционального входа
- Рабочее напряжение: 12…30 В =
- С индивидуальным управлением
- Входы: NPN

Схема подключения

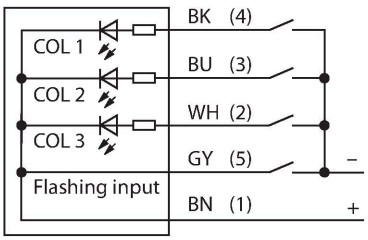

Принцип действия

Светодиодный дисплей пригоден для промышленной эксплуатации благодаря конструкции повышенной надежности в исполнении с классом защиты IP67.
Светодиодный дисплей горит в период наличия входного сигнала
В любой момент времени загорается только цвет. Цвет с более высоким номером замещает цвет с более низким номером. Например, COL 3 замещает COL 1 и 2.
Если на функциональный вход подается напряжение питания, функция переключается с режима постоянного горения в режим мигания.

K90LGRNQ| 05-09-2021 00-20 | Технические изменения сохранены

Технические характеристики

Испытания/сертификаты	
Approvals	Сертификация CE, UL

Аксессуары

SMB30A 3032723

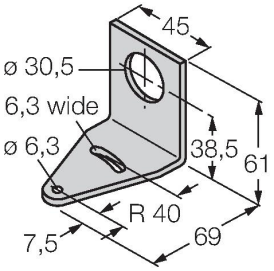

Монтажный кронштейн, прямоугольный, нерж. сталь, для датчиков с резьбой 30 мм

SMB30FA 3074005

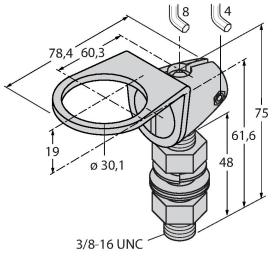

Montagewinkel; Werkstoff VA 1.4401

SMB30SC 3052521

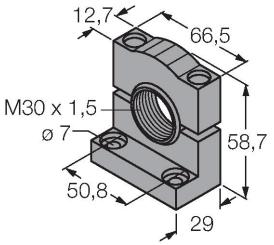

Монтажный зажим, PBT черн., для датчиков с резьбой 30 мм, поворотный

Аксессуары

Чертеж с размерами	Тип	ID №	
	RKC4.5T-2/TEL	6625016	Кабельный соединитель, розетка M12, прямая, 5-конт., длина кабеля: 2 м, материал оболочки: ПВХ, черн.; сертификат cULus; возможны другие длины и материалы кабеля см. www.turck.com
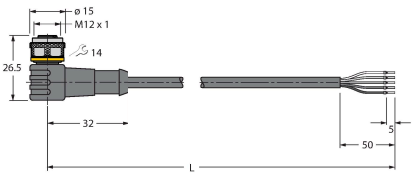	WKC4.5T-2/TEL	6625028	Соединительный кабель, "мама" M12, угловой, 5-конт., длина кабеля: 2 м, материал оболочки: ПВХ, черн.; сертификат cULus; возможны другие длины и материалы кабеля см. www.turck.com

K90LGRNQ| 05-09-2021 00-20 | Технические изменения сохранены