Фотоэлектрический датчик
лазерный измеритель
LE550DQ

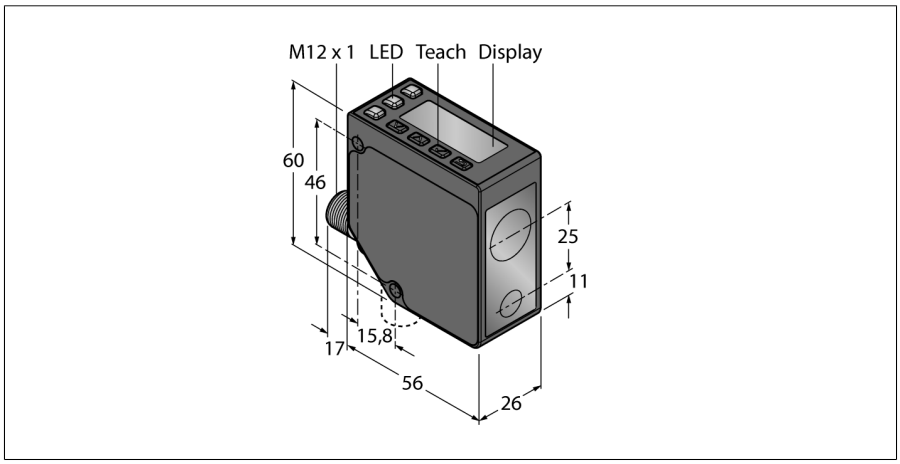

- **2-разрядный 8-сегментный дисплей**
- **Поворотный соединитель, вилка M12 x 1, 5-конт.**
- **Диапазон: 100…1000 мм**
- **Лазер класса 2, красный, 650 нм, по IEC 60825-1:2007**
- **Разрешение на расстоянии 100-600 мм: < 0,5 мм**
- **Разрешение на расстоянии 600-1000 мм: < 1 мм**
- **Рабочее напряжение: 12…30 В DC**
- **Два коммутационных выхода, PNP/ NPN, настраиваемые**

Тип	LE550DQ
Идент. №	3094196
Функция	Laser-Reflexionslichttaster (Triangulation)
Тип источника света	красн.
Длина волны	650 нм
Класс лазера	⚠ 2
Оптическое разрешение	1 мм
Повторяемость	0.5 мм
Диапазон	100…1000 мм
Температура окружающей среды	-20…+55 °C
Температура хранения	-30…+65 °C
Устойчивость к внешней освещенности	10000 лк
Рабочее напряжение	12…30 В =
Номинальный рабочий ток (DC)	≤ 70 мА
Защита от короткого замыкания	да
Защита от обратной полярности	да
Выход 2	пороговый выход
Частота переключения	≤ 250 Гц
Задержка готовности	≤ 2 с
Задержка готовности	≤ 2000 мс
Время отклика типовое	< 2 мс
Approvals	Сертификация CE, cULus
Конструкция	Прямоугольный, LE550
Размеры	56 x 26 x 77 мм
Материал корпуса	Металл,Цинковый сплав, литье под давлением,Черный
Линза	пластмасса, поликарбонат
Электрическое подключение	Разъем, M12 × 1, ПВХ
Количество проводников	5
Степень защиты	IP67
Специальные характеристики	сохранить/отложить
Индикатор рабочего напряжения	светодиод, зел.
Индикация состояния переключения	светодиод, желтый

Схема подключения

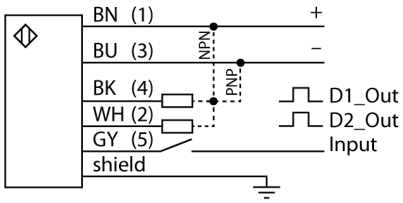

Принцип действия

Лазерные триангуляционные датчики серии LE550 предназначены для измерения дистанции до объекта в диапазоне 1 м. Настройка датчика выполняется с помощью кнопок на корпусе. Встроенный дисплей служит для отображения дистанции и навигации по меню настроек. Дискретный и аналоговый выхода программируются в зависимости от типа, аналоговый выход может быть настроен как по току, так и по напряжению. Для удобства монтажа встроенный соединитель поворачивается на 90°. Светодиод передачи может быть выключен через меню или с помощью серого провода (PIN 5). Один и тот же провод может быть использован для управления двумя устройствами в режиме синхронизации, который предотвращает взаимное влияние. Точность может достигать 0.5 мм на дистанции 600 мм.

Запас по работоспособности

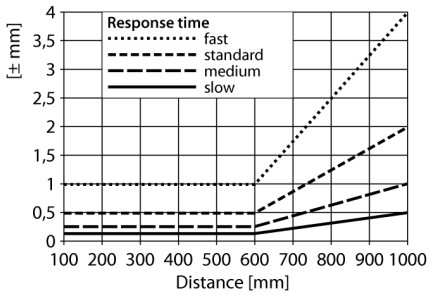

Edition • 2020-11-19T22:21:17+01:00

Фотоэлектрический датчик
лазерный измеритель
LE550DQ

Аксессуары

Наименование	Идент. №		Чертеж с размерами
SMBLEL	3086754	Кронштейн монтажный, прямоугольный, нерж. сталь, для бокового монтажа датчиков серии LE250/550	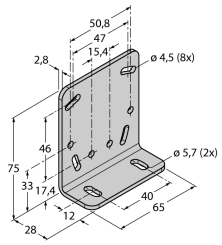
SMBLEFA	3088226	Кронштейн монтажный, поворотный, нерж. сталь, для датчиков серии LE250/550	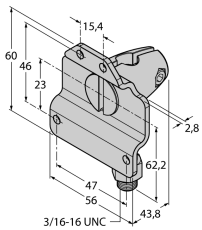
SMBLEU	3086755	Защитный корпус, нерж. сталь, для датчиков серии LE250/550	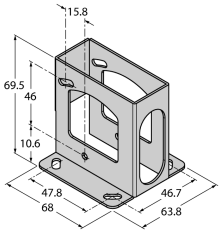

Edition • 2020-11-19T22:21:17+01:00

 Hans Turck GmbH & Co.KG ● D-45472 Mülheim an der Ruhr ● Witzlebenstraße 7 ● Tel. 0208 4952-0 ● Fax 0208 4952-264 ● more@turck.com ● www.turck.com