Фотоэлектрический датчик
оппозитный датчик (излучатель/приемник)
M12APRQPMA20

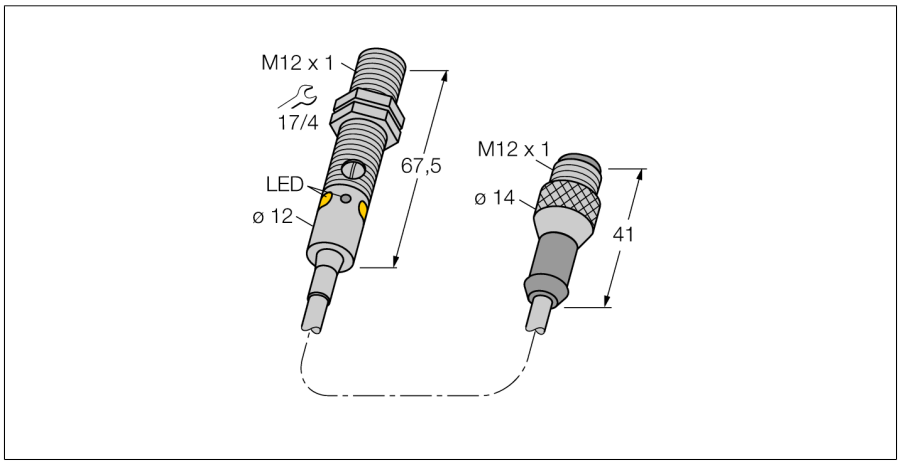

- **Вилка кабельная M12 x 1, 4-конт., ПУР, 150 мм**
- **Степени защиты IP67 / IP68**
- **Металлический корпус**
- **Светодиод, видимый со всех сторон**
- **определение не соответствующей не достаточной выгоде**
- **Регулировка чувствительности потенциометром**
- **Рабочее напряжение: 10…30 В =**
- **Переключающий выход PNP (ПИН 4), светлый режим**
- **ПИН 2 не назначен**

Тип	M12APRQPMA20
Идент. №	3095633
Функция	оппозитный датчик (приемник)
Диапазон	0…5000 мм
Температура окружающей среды	-20…+60 °C
Рабочее напряжение	10…30 В =
Остаточная пульсация	< 10 % U_{ss}
Номинальный рабочий ток (DC)	≤ 100 мА
Ток холостого хода I_0	≤ 20 мА
Защита от короткого замыкания	да
Защита от обратной полярности	да
Выходная функция	Дополнительный контакт, PNP
Частота переключения	≤ 500 Гц
Задержка готовности	≤ 100 мс
Approvals	CE
Конструкция	Цилиндр с резьбой, M12
Размеры	67.5 мм
Диаметр корпуса	Ø 12 мм
Материал корпуса	Металл,CuZn,C никелевым покрытием
Линза	пластмасса, PMMP
Электрическое подключение	Кабель с разъемом, M12 × 1, ПУР
Длина кабеля	0.15 м
Степень защиты	IP67
Средняя наработка до отказа	46лет в соответствии с SN 29500-(Изд. 99) 40 °C
Индикатор рабочего напряжения	светодиод, зел.
Индикация состояния переключения	светодиод, желтый
Индикация ошибки	светодиод, зел., блики
Индикация коэффициента усиления	светодиод, желтый, блики

Схема подключения

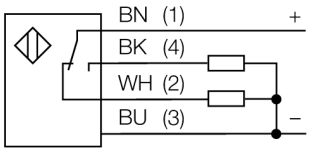

Принцип действия

Оппозитные датчики состоят из приемника и излучателя. Они установлены один напротив другого так, что свет от излучателя попадает непосредственно на приемник. Если объект прерывает или ослабляет световой поток, это вызывает переключение устройства. Оппозитные датчики являются наиболее надежными фотоэлектрическими датчиками для детектирования непрозрачных мишеней. Прекрасный контраст между условиями "темно" и "светло" и чрезвычайно высокий коэффициент усиления типичен для этого способа детектирования, это позволяет работать при больших расстояниях и в сложных условиях.

Запас по работоспособности

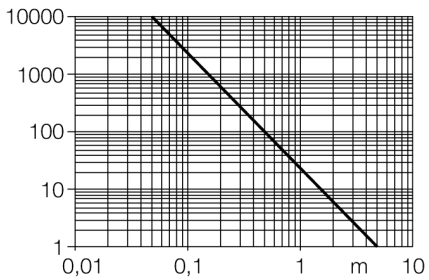

Edition • 2020-11-19T22:39:48+01:00

Фотоэлектрический датчик
оппозитный датчик (излучатель/приемник)
M12APRQPMA20

Аксессуары

Наименование	Идент. №		Чертеж с размерами
SMB12FAM10	3011221	Монтажный кронштейн, нерж. сталь, для M12, резьба M10 x 1.5	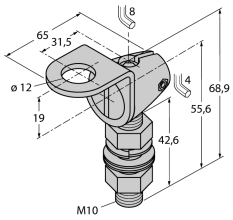
SMB12MM	3027635	Монтажные зажимы, нерж. сталь, для серии M12	
SMBQS12PD	3059606	Монтажный зажим; материал VA 1.4401, для серии Q12 и M12	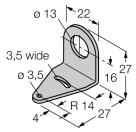

Edition • 2020-11-19T22:39:48+01:00

Hans Turck GmbH & Co.KG ● D-45472 Mülheim an der Ruhr ● Witzlebenstraße 7 ● Tel. 0208 4952-0 ● Fax 0208 4952-264 ● more@turck.com ● www.turck.com