K90FDLGRPQ
Светодиодный индикатор – Маячок

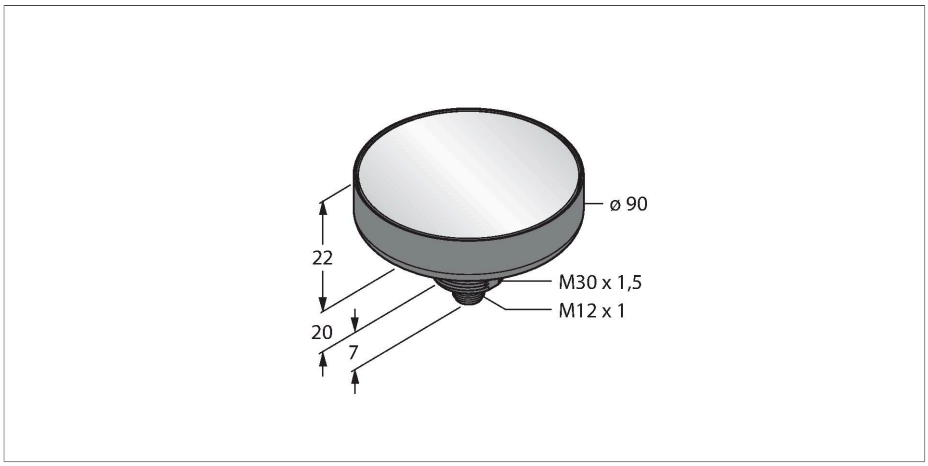

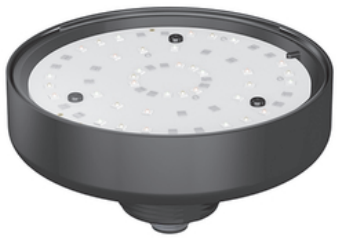

Технические характеристики

Тип	K90FDLGRPQ
ID №	3096152
Данные по сигналам и индикации	
Назначение	Светодиодная индикаторная подсветка
Функция	точечная подсветка
Тип источника света	зел. красн.
Срок службы светодиода (L70)	50000 h
с регулировкой	нет
Функции цвета 1	Зеленый, Постоянно включен, 175 лм
Функции цвета 2	Красный, 83 лм
Электрические параметры	
Рабочее напряжение	12…30 В =
Макс. потребление тока на цвет	475 мА
входная мощность	5.7 W
Тип входа	PNP
Время отклика типовое	< 75 мс
Механические характеристики	
для подключения в каскад	нет
Конструкция	Цилиндр с резьбой, K90FDL
Размеры	Ø 90 x 42 x 42 мм
Материал корпуса	Пластмасса,PC
Window material	Поликарбонат, прозрачный
Электрическое подключение	Разъем, M12 × 1, ПВХ
Количество проводников	5
Температура окружающей среды	-40…+50 °C
Степень защиты	IP67

Свойства

- Яркая светодиодная индикация дневного света
- Степень защиты IP67
- Внутренняя резьба M30 x 1,5
- 1 вилка M12, 5-контактн.
- Цвета: Зеленый (цвет 1) / Красный (цвет 2)
- Режим мигания (1.6 Гц) включается посредством функционального входа
- Рабочее напряжение: 12…30 В DC
- С индивидуальным управлением
- Входы: PNP

Схема подключения

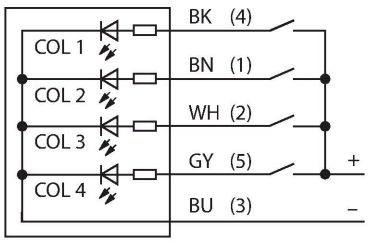

Принцип действия

Светодиодный дисплей пригоден для промышленной эксплуатации благодаря конструкции повышенной надежности в исполнении с классом защиты IP67. Светодиодный дисплей включен при наличии входного сигнала.
В любой момент времени горит только один цвет. Цвет с более высоким номером замещает цвет с более низким номером. Например, цвет 3 замещает цвета 1 и 2. Если на функциональный вход подается напряжение питания, функция переключается с режима горения постоянным светом в режим мигания.

K90FDLGRPQ | 05-09-2021 00-00 | Технические изменения сохранены

Технические характеристики

Испытания/сертификаты	
Approvals	CE

Аксессуары

Чертеж с размерами	Тип	ID №	
	RKC4.5T-2/TEL	6625016	Кабельный соединитель, розетка M12, прямая, 5-конт., длина кабеля: 2 м, материал оболочки: ПВХ, черн.; сертификат cULus; возможны другие длины и материалы кабеля см. www.turck.com
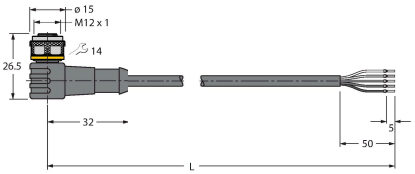	WKC4.5T-2/TEL	6625028	Соединительный кабель, "мама" M12, угловой, 5-конт., длина кабеля: 2 м, материал оболочки: ПВХ, черн.; сертификат cULus; возможны другие длины и материалы кабеля см. www.turck.com

K90FDLGRPQ| 05-09-2021 00-00 | Технические изменения сохранены