K70APT2GRYF2Q
Pick-to-Light – датчик положения
Емкостной датчик

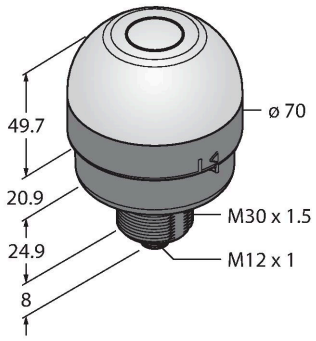

Свойства

- Степень защиты: IP65
- M12 × 1, штекерный разъем, 8-контактн.
- Цвета: Зеленый (цвет 1), красный (цвет 2), желтый (цвет 3)
- Переключающий выход PNP, НО контакт
- Емкостный датчик второго поколения
- Высокий иммунитет к ложному срабатыванию из-за всплеска, моющих средств, масел и других загрязняющих веществ

Схема подключения

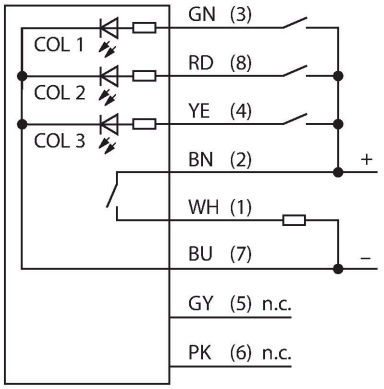

Технические характеристики

Тип	K70APT2GRYF2Q
ID №	3096930
Данные по сигналам и индикации	
Назначение	Pick-to-Light
Функция	сенсорный переключатель
Тип источника света	зел. красн. желт.
Функции цвета 1	Зеленый, Постоянно включен, 45 лм
Функции цвета 2	Красный
Функции цвета 3	Желтый, 13 лм
Электрические параметры	
Рабочее напряжение	12…30 В =
Номинальный рабочий ток (DC)	≤ 150 мА
Макс. потребление тока на цвет	220 мА
Выходная функция	НО контакт, PNP
Тип входа	PNP
Время отклика типовое	< 50 мс
Механические характеристики	
Конструкция	Цилиндр с резьбой, K70
Размеры	Ø 70 x 103.5 x 103.5 мм
Материал корпуса	Пластмасса,PC,Cat6$_A$ Черный
Window material	пластмасса, рассеянный
Электрическое подключение	Разъем, M12 × 1, ПВХ
Количество проводников	8
Температура окружающей среды	-40…+50 °C

Принцип действия

Датчик K70 предназначен для применения в автоматизации различных сборочных процессов. Хорошая видимость зеленого индикатора работы или других сигналов индикации (в зависимости от версии). Транзисторный выход может быть легко подключен к системе управления, которая запрограммирована на специальную последовательность задач. Индикатор расположен внутри или перед каждым лотком: 1. Лотки с компонентами необходимо выбирать для каждого этапа работы и 2. последовательность выбора компонентов. Если оператор берет деталь из лотка, K50 детектирует руку в лотке и отсылает сигнал на контроллер. Затем система проверяет правильность выбора компонента и переключается в зависимости от конфигурации: выключает текущий индикатор работы и включает следующий. Контроль процедуры сборки приводит к повышению эффективности, качества, снижает количество повторной работы и проверок.
Под термином "индикатор работы" понимается визуальный индикатор лотка, из которого необходимо извлечь следующую деталь. "Активация" подтверждает извлечение другим цветом.

K70APT2GRYF2Q| 05-09-2021 00-25 | Технические изменения сохранены

Технические характеристики

"Неправильный выбор" загорается, если доступ к лотку был получен, когда индикатор работы не был включен.

Относительная влажность	0…90 %
Степень защиты	IP65
Испытания/сертификаты	
Approvals	Сертификация CE, cULus

Аксессуары

Чертеж с размерами	Тип	ID №	
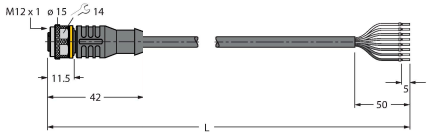	RKC8T-2/TEL	6625130	Соединительный кабель, гнездовой разъем M12, прямой, 8-конт., длина кабеля: 2 м, материал оболочки: ПВХ, черн.; сертификат cULus; возможны другие длины и материалы кабеля см. www.turck.com
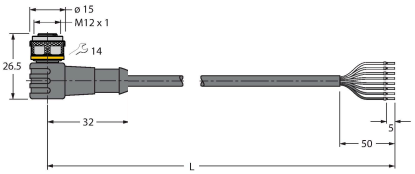	WKC8T-2/TEL	6625133	Соединительный кабель, гнездовой разъем M12, угловой, 8-конт., длина кабеля: 2 м, материал оболочки: ПВХ, черн.; сертификат cULus; возможны другие длины и материалы кабеля см. www.turck.com

K70APT2GRYF2Q| 05-09-2021 00-25 | Технические изменения сохранены