LEDBRV80X80M
Системы машинного зрения – Кольцевая подсветка

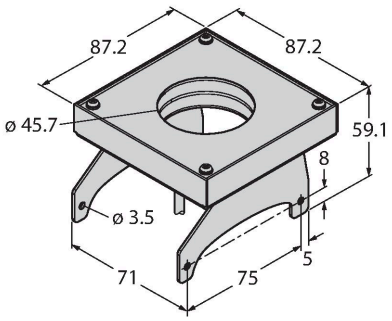

Свойства

- Подсветка малого диапазона
- Класс защиты: IP50
- Цвет: синий
- Источники питания: 24 В пост. тока
- Фиксированная яркость

Схема подключения

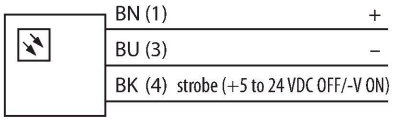

Принцип действия

Прямая установка на VE смарт-камеру облегчает монтаж Для подсветки объектов напротив датчика.

Технические характеристики

Тип	LEDBRV80X80M
ID №	3097376
Данные по сигналам и индикации	
Назначение	Промышленная обработка изображений
Функция	подсветка области
Тип источника света	син.
Длина волны	465…485 нм
Функции цвета 1	Синий
Электрические параметры	
Рабочее напряжение	21.6…26.4 В =
Номинальный рабочий ток (DC)	≤ 250 мА
Макс. потребление тока на цвет	250 мА
Механические характеристики	
Конструкция	Прямоугольный
Размеры	87.3 x 87.3 x 35.5 мм
Материал корпуса	Металл,AL
Window material	акриловый
Электрическое подключение	Кабель с разъемом, M8 × 1, 0.3 м, ПВХ
Количество проводников	3
Температура окружающей среды	0…+50 °C
Степень защиты	IP50
Испытания/сертификаты	
Approvals	Сертификация CE, cULus

LEDBRV80X80M| 05-09-2021 01-14 | Технические изменения сохранены