# K50LBRYP
# Светодиодный индикатор – маяк

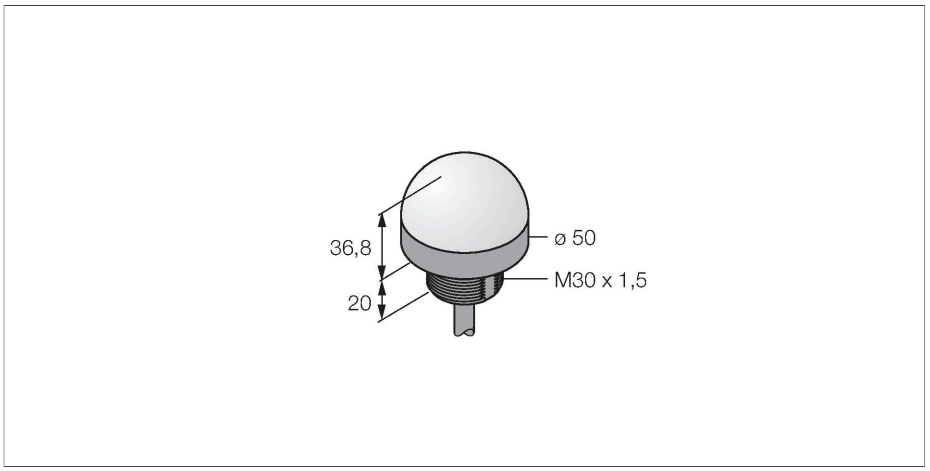




## Свойства

- Светодиод, видимый со всех сторон
- С индивидуальным управлением
- Резьба M30x1.5
- Степень защиты IP67
- Многоцветный: Синий (цвет 1) / Красный (цвет 2) / Желтый (Цвет 3)
- Кабель, 2 м
- Рабочее напряжение 18…30 В =

## Технические характеристики

| | |
|---|---|
| Тип | K50LBRYP |
| ID № | 3801135 |
| **Данные по сигналам и индикации** | |
| Назначение | Светодиодная индикаторная подсветка |
| Функция | точечная подсветка |
| Тип источника света | син.<br>красн.<br>желт. |
| с регулировкой | нет |
| Функции цвета 1 | Синий, Постоянно включен |
| Функции цвета 2 | Красный |
| Функции цвета 3 | Желтый |
| Специальные характеристики | Для промывки под давлением |
| **Электрические параметры** | |
| Рабочее напряжение | 18…30 В = |
| Номинальный рабочий ток (DC) | ≤ 40 мА |
| Макс. потребление тока на цвет | 40 мА |
| Тип входа | PNP |
| Время отклика типовое | < 1 мс |
| **Механические характеристики** | |
| для подключения в каскад | нет |
| Конструкция | Цилиндр с резьбой, K50L |
| Размеры | Ø 50 x 58 x 58 мм |
| Материал корпуса | Пластмасса,PC,Cat6$_A$ Черный |
| Window material | Поликарбонат, рассеянный |
| Электрическое подключение | Кабель, 2 м, ПВХ |
| Количество проводников | 4 |

## Схема подключения

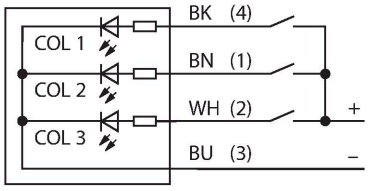

## Технические характеристики

| | |
|---|---|
| Температура окружающей среды | -40…+50 °C |
| Относительная влажность | 0…90 % |
| Степень защиты | IP67<br>IP69 |
| **Испытания/сертификаты** | |
| Средняя наработка до отказа | 249 лет в соответствии с SN 29500-(Изд. 99) 40 °C |
| Approvals | Сертификация CE, UL |

## Аксессуары

| SMB30A | 3032723 |
|---|---|

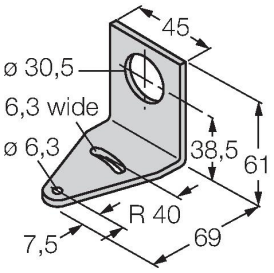


Монтажный кронштейн, прямоугольный, нерж. сталь, для датчиков с резьбой 30 мм

| SMB30SC | 3052521 |
|---|---|

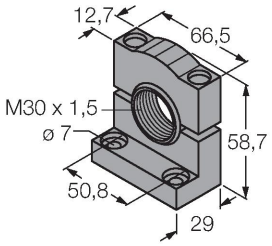


Монтажный зажим, PBT черн., для датчиков с резьбой 30 мм, поворотный