K50CAPT2GRYF2Q
Pick-to-Light – датчик положения
Емкостной датчик

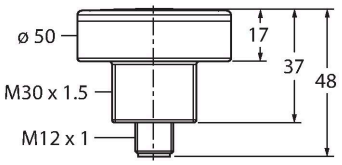



Технические характеристики

Тип	K50CAPT2GRYF2Q
ID №	3803058
Данные по сигналам и индикации	
Назначение	Pick-to-Light
Функция	сенсорный переключатель
Тип источника света	зел. красн. желт.
Функция переключения	Мгновенного действия
Функции цвета 1	Зеленый, Постоянно включен, 29 лм
Функции цвета 2	Красный, 13 лм
Функции цвета 3	Желтый, 24 лм
Специальные характеристики	Для промывки под давлением
Электрические параметры	
Рабочее напряжение	12…30 В =
Номинальный рабочий ток (DC)	≤ 150 мА
Макс. потребление тока на цвет	75 мА
Выходная функция	НО контакт, PNP
Тип входа	PNP
Время отклика типовое	< 50 мс
Механические характеристики	
Конструкция	Цилиндр с резьбой, K50C
Размеры	Ø 50 x 48 x 48 мм
Материал корпуса	Пластмасса,PC,Cat6$_A$ Черный
Window material	Поликарбонат, рассеянный
Электрическое подключение	Разъем, M12 × 1, ПВХ

Свойства

- Класс защиты IP67/IP69K
- Разъем M12 × 1
- Цвета: Зеленый (цвет 1), красный (цвет 2), желтый (цвет 3)
- Переключающий выход PNP, НО контакт
- Емкостные датчики второго поколения
- Высокая устойчивость к ложным срабатываниям, вызванным брызгами, моющими средствами, маслами и другими загрязнениями

Схема подключения

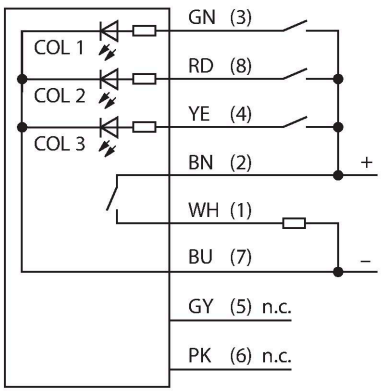

Принцип действия

Датчик побора и размещения K50 предназначен для применения в автоматизации различных сборочных процессов. Хорошая видимость зеленого индикатора работы или других сигналов индикации (в зависимости от версии). Транзисторный выход может быть легко подключен к системе управления, которая запрограммирована на специальную последовательность

K50CAPT2GRYF2Q| 05-09-2021 00-25 | Технические изменения сохранены

Технические характеристики

Количество проводников	8
Температура окружающей среды	-40…+50 °C
Относительная влажность	0…90 %
Степень защиты	IP67 IP69
Испытания/сертификаты	
Средняя наработка до отказа	146 лет в соответствии с SN 29500-(Изд. 99) 40 °C
Approvals	Сертификация CE, cULus

задач. Индикатор датчика расположен внутри или перед каждым лотком рабочей станции оператора: 1. Лотки с компонентами, которые необходимо выбрать для конкретного этапа работы и 2. Последовательность выбора компонентов. Если оператор берет деталь из лотка, K50 детектирует руку в лотке и отсылает сигнал на блок управления. Затем система проверяет правильность выбора компонента и переключается в зависимости от конфигурации: выключает текущий индикатор работы и включает следующий. Контроль рабочей последовательности приводит к повышению эффективности, качества, снижает количество исправлений и проверок.
Под термином индикатор работы понимается визуальный индикатор лотка, из которого необходимо извлечь следующую деталь. Индикатор активации подтверждает извлечение другим цветом. Индикатор неправильного выбора загорается, если доступ к лотку был получен, когда индикатор работы не был включен.

Аксессуары

SMB30A 3032723

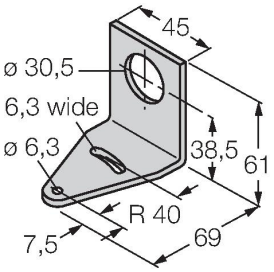

Монтажный кронштейн, прямоугольный, нерж. сталь, для датчиков с резьбой 30 мм

SMB30SC 3052521

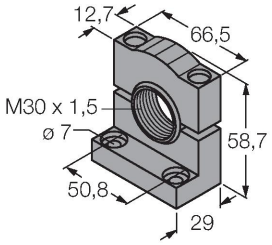

Монтажный зажим, PBT черн., для датчиков с резьбой 30 мм, поворотный

SMB30FA 3074005

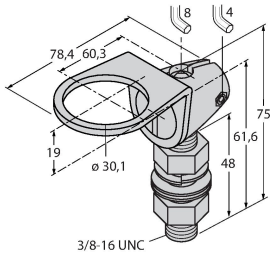

Montagewinkel; Werkstoff VA 1.4401

Аксессуары

Чертеж с размерами	Тип	ID №	
	RKC4.4T-2/TEL	6625013	Кабельный соединитель, розетка M12, прямая, 4-конт., длина кабеля: 2 м, материал оболочки: ПВХ, черн.; сертификат cULus; возможны другие длины и материалы кабеля см. www.turck.com

Чертеж с размерами	Тип	ID №	
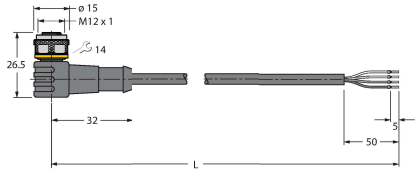	WKC4.4T-2/TEL	6625025	Соединительный кабель, "мама" M12, угловой, 4-конт., длина кабеля: 2 м, материал оболочки: ПВХ, черн.; сертификат cULus; возможны другие длины и материалы кабеля см. www.turck.com

K50CAPT2GRYF2Q| 05-09-2021 00-25 | Технические изменения сохранены