Безопасность персонала
Защитная световая завеса
Пара
SLC4P14-160P44

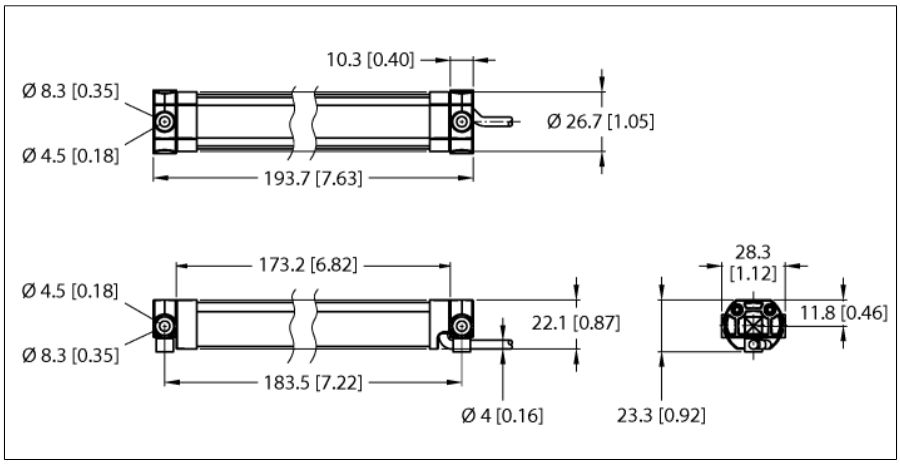

- **Степень защиты: IP65**
- **Зоны и индикаторы состояния**
- **Поле сканирования 160 мм**
- **Длина (L): 173,2 мм**
- **Высокая устойчивость к электромагнитным и радиопомехам, окружающему освещению, сварочным искрам и стробоскопическому свету**
- **2 выхода OSSD**
- **Защитная световая завеса тип 4 по IEC 61496-1 и 61496-2**
- **Категория 4 PIe по EN ISO 13849-1**
- **SIL 3 по IEC 61508 SIL 3 и CL3 по IEC 62061**
- **Вибро- и ударостойкость по IEC 61496-1**

Тип	SLC4P14-160P44
Идент. №	3804717

Функция	световой барьер
Тип источника света	ИК
Длина волны	860 нм
Оптическое разрешение	14 мм
Диапазон	100…2000 мм
Поле сканирования	160 мм
С функцией подавления системы безопасности	нет
Температура окружающей среды	-20…+55 °C

Рабочее напряжение	20.4…27.6 В =
Остаточная пульсация	< 10 % U_{ss}
Ток холостого хода I_0	≤ 100 мА
Макс. ток безопасного выхода	300 мА
Защита от короткого замыкания	да
Защита от обратной полярности	да
Выходная функция	НЗ контакт, 2 × PNP
Количество безопасных полупроводниковых выходов	2
Время отклика типовое	< 8 мс
Функция бланкирования	нет

Сертификаты	CE, cULus
Approvals	CE, cULus, PL e по EN ISO 13849-1:2008, SIL 3 по IEC 61508

Конструкция	Прямоугольный, SLC4
Размеры	22.1 x 26.7 x 173.2 мм
Материал корпуса	металл/пластмасса,PC,Желтый
Линза	пластмасса, PC
для подключения в каскад	нет
Электрическое подключение	Кабель с разъемом, M12 × 1, ПВХ
Длина кабеля	0.3 м
Количество проводников	4
Степень защиты	IP65
Вибростойкость	10–55 Гц при 0,35 мм
Испытание на ударостойкость	10 г при 16 мс (6000 циклов)

Уровень производительности (PL) по DIN EN 13849-1:2008	e
Категория в соответствии с DIN EN 13849-1:2008	4
SIL according IEC 61508	3
Useful Lifetime	20 лет
Уровень кодирования/защита от несанкционированного вмешательства	Некодированный

Индикатор рабочего напряжения	светодиод, зел.
Индикация состояния переключения	светодиод, красный
Индикация ошибки	светодиод, красн.

Схема подключения

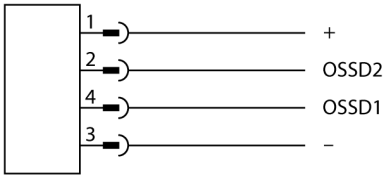

Принцип действия

Защитные световые завесы с функцией самодиагностики с дублированными дискретными выходами доступны с длиной до 320 мм и разрешением 14 или 24 мм. Устройства доступны по отдельности или в парах и синхронизированы оптически - физическое соединение между передатчиком и приемником не требуется. Настройки выполняются автоматически. Двойное сканирование каждого приемника обеспечивает иммунитет от электромагнитных помех, радиоволн, внешнего освещения или сварки. Все приемники не имеют блокировки перезапуска - обеспечен автоматический перезапуск.

Прочный и герметичный корпус идеален для промышленного применения. С помощью диагностического дисплея при необходимости можно считать код ошибки и статус. Для удобства мониторинга, светодиоды отображают правильное положение каждого сегмента.

Edition • 2020-11-19T23:54:31+01:00