Модуль расширения piconet для IP-Link
8 цифровых входных фильтров, 3 мс
SNNE-0800D-0007

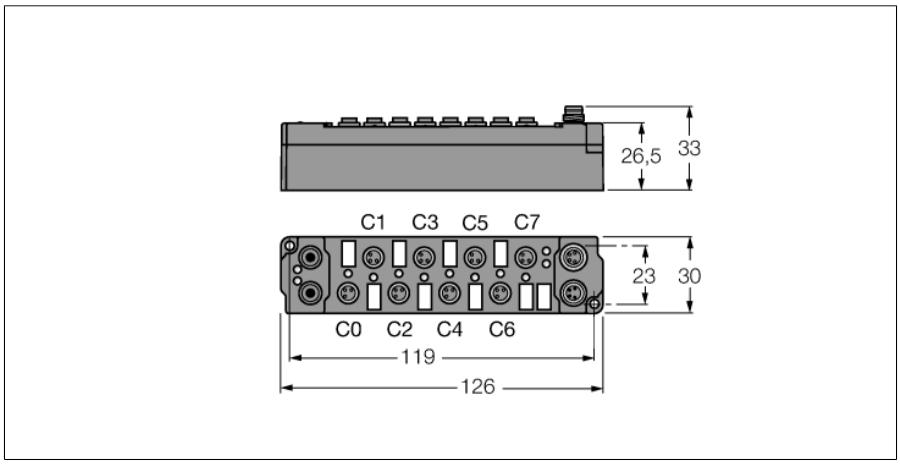

- **непосредственное присоединение к IP link**
- **корпус, усиленный стекловолокном**
- **капсулированные электронные модули**
- **металлический разъем**
- **степень защиты IP67**

Вход M8 × 1

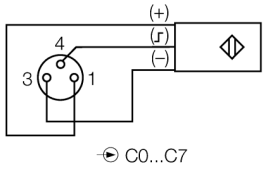

Электропитание M8 × 1

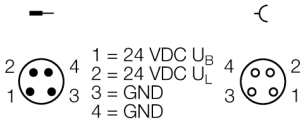

$I_{Bmax} = I_{Lmax} = 4$ A

Тип	SNNE-0800D-0007
Идент. №	6824204
Количество каналов	8
Рабочее напряжение	20…29 В DC
Рабочий ток	≤ 25 мА
Длина оптоволоконного кабеля	≤ 15 м
Количество каналов	8 цифровых выхода в соответствии с EN 61131-2
Напряжение на входе	20…29 В DC от рабочего напряжения
Минимальный уровень напряжения сигнала	-3…5 В DC (EN 61131-2, тип 2)
Максимальный уровень напряжения сигнала	11…30 В DC (EN 61131-2, тип 2)
Задержка на входе	3 мс
Макс. входной ток	6 мА
Размеры (Ш x Д x В)	30 x 126 x 26.5мм
Рабочая температура	0…+55 □
Температура хранения	-25 до 85 °C
Испытание на виброустойчивость	соотв. EN 60068-2-6
Испытание на ударостойкость	в соответствиисо стандартом DIN EN 60068-2-27
электро-магнитная совместимость	в соответствии с EN 61000-6-2/EN 61000-6-4
Степень защиты	IP67
Approvals	CE, cULus

Edition • 2020-11-20T01:38:53+01:00

Модуль расширения piconet для IP-Link
8 цифровых входных фильтров, 3 мс
SNNE-0800D-0007

Данные в образе процесса

			Bit 7	Bit 6	Bit 5	Bit 4	Bit 3	Bit 2	Bit 1	Bit 0
Valid, if the coupling module parameter byte alignment is disabled (default) and byte n has been used halfway. Up to 8 bit input data are mapped.	**Input**	**Byte n** (M8)	C3P4	C2P4	C1P4	C0P4	Is used by the physically preceeding bit-oriented extension module connected via the IP Link.			
		Byte n (M12)	C1P2	C1P4	C0P2	C0P4				
		Byte n+1 (M8)	Is used by the physically following bit-oriented extension module connected via the IP Link.				C7P4	C6P4	C5P4	C4P4
		Byte n+1 (M12)					C3P2	C3P4	C2P2	C2P4
Valid, if the coupling module parameter byte alignment is avtive or disabled (default) and the previous byte has been completely used. Up to 8 bit input data are mapped.	**Input**	**Byte n** (M8)	C7P4	C6P4	C5P4	C4P4	C3P4	C2P4	C1P4	C0P4
		Byte n (M12)	C3P2	C3P4	C2P2	C2P4	C1P2	C1P4	C0P2	C0P4

C... = Connector no. – P... = Pin no.

Edition • 2020-11-20T01:38:53+01:00