Модуль расширения piconet для IP-Link
4 аналоговых входа для термоэлементов
SNNE-40A-0004

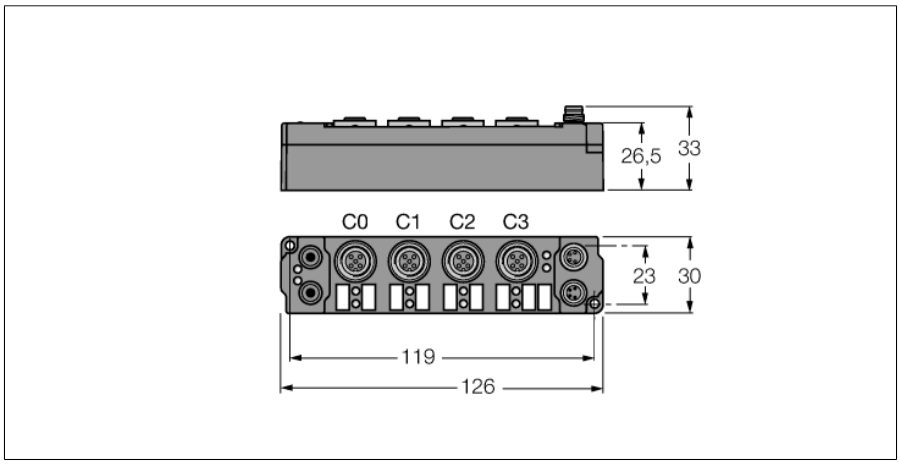

- **4 аналоговых входа для термоэлементов**
- **непосредственное присоединение к IP link**
- **корпус, усиленный стекловолокном**
- **капсулированные электронные модули**
- **металлический разъем**
- **степень защиты IP67**

Тип	SNNE-40A-0004
Идент. №	6824215
Количество каналов	4
Рабочее напряжение	20…29 В DC
Рабочий ток	≤ 40 мА
Длина оптоволоконного кабеля	≤ 15 м
Количество каналов	4 аналоговых входа для термоэлементов
Электрическая изоляция	Fieldbus опреационное напряжение
Тип датчика	K
Температурный диапазон	Датчик датчик (тип устранения неисправности K)
Время преобразования	250 мс
Относительная погрешность	< +-0,5 % полной шкалы
Входной фильтр	различный
Питание датчика	от операционного напряжения
Размеры (Ш x Д x В)	30 x 126 x 26.5мм
Рабочая температура	0…+55 □
Температура хранения	-25 до 85 °C
Испытание на виброустойчивость	соотв. EN 60068-2-6
Испытание на ударостойкость	в соответствиисо стандартом DIN EN 60068-2-27
электро-магнитная совместимость	в соответствии с EN 61000-6-2/EN 61000-6-4
Степень защиты	IP67
Approvals	CE, cULus

Вход M12 × 1

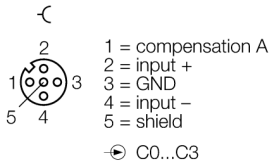

Соединение - входы

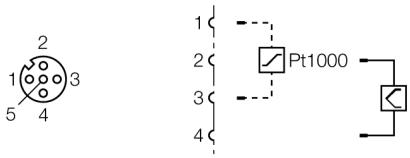

Электропитание M8 × 1

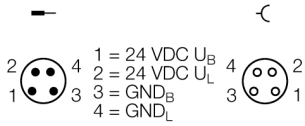

$I_{Bmax} = I_{Lmax} = 4$ A

Edition • 2020-11-20T01:39:42+01:00

Модуль расширения piconet для IP-Link
4 аналоговых входа для термоэлементов
SNNE-40A-0004

светодиоды

	LED designation	Status green	Status red	Function
IP-Link / module status	RUN / ERR (I/O)	flickers/ON	OFF	Receiving error-free IP-Link protocols
		flickers	flickers	Receiving faulty IP-Link protocols
		OFF	flickers	Receiving faulty IP-Link protocols / system fault
		OFF	ON	No receipt of IP-Link protocols / module error
Inputs	R / E (1...4)	OFF		No data transmission
		ON		Data transmission to D/A converter
			OFF	Error-free data transmission
			ON	Wire break, measured value out of measuring range, etc.
Power supply	U_B	OFF		Operating voltage UB < 18 VDC
		ON		Operating voltage $U_B \geq$ 18 VDC
	U_L	OFF		Load voltage U_L < 18 VDC
		ON		Load voltage $U_L \geq$ 18 VDC

Данные в образе процесса

Valid for the setting "Motorola format"

SBn: Status byte channel n
CBn: Control byte channel n
Chn D0: channel n, least significant data byte
Chn D1: channel n, most significant data byte

	Address	Input data		Output data	
Pre-conditions	**Word**	**High-Byte**	**Low-Byte**	**High-Byte**	**Low-Byte**
Compact mapping: Starting with Ch0 D1 in "Low-Byte" word 0 all other bytes follow immediately. Only the user data are mapped (greyed in the table). **Complex mapping:** Data are mapped with control and status byte.	**0**	Ch0 D1	SB0	Ch0 D1	CB0
	1	SB1	Ch0 D0	CB1	Ch0 D0
	2	Ch1 D0	Ch1 D1	Ch1 D0	Ch1 D1
	3	Ch2 D1	SB2	Ch2 D1	CB2
	4	SB3	Ch2 D0	CB3	Ch2 D0
	5	Ch3 D0	Ch3 D1	Ch3 D0	Ch3 D1

Edition • 2020-11-20T01:39:42+01:00

 Hans Turck GmbH & Co.KG ● D-45472 Mülheim an der Ruhr ● Witzlebenstraße 7 ● Tel. 0208 4952-0 ● Fax 0208 4952-264 ● more@turck.com ● www.turck.com