Электронные модули BL67
модуль автоматической подачи с диагностикой
BL67-PF-24VDC

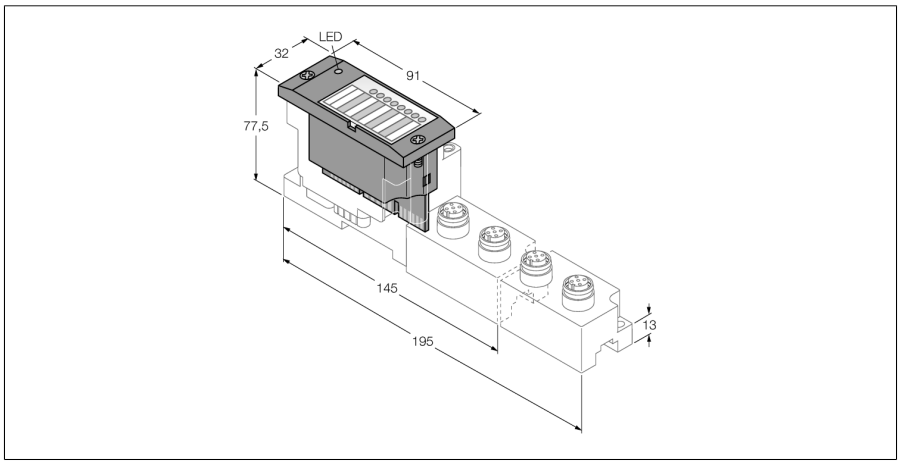

- **Не зависит от типа промышленной сети и используемой технологии соединения**
- **Степень защиты IP67**
- **Светодиоды индикации статуса системы, питания промышленной сети и диагностической информации**
- **Может использоваться для формирования потенциальных групп**
- **Подает поле с номинальным напряжением 24 В DC**

Тип	BL67-PF-24VDC
Идент. №	6827182
Напряжение питания	24 VDC
Номинальное напряжение B_i	24 В DC
Номинальное напряжение B_o	24 В DC
Допустимый диапазон	18…30 VDC
Номинальный ток модульной конструкции	≤ 30 мА
Макс. ток питания датчика I_{sens}	4 А электронное ограничение тока короткого замыкания
Макс. ток нагрузки I_o	10 А
Возможность подключения к выходу	7/8”
Количество байтов диагностики	3
Размеры (Ш x Д x В)	32 x 91 x 59мм
Approvals	CE, cULus
Рабочая температура	-40…+70 °C
Температура хранения	-40…+85 °C
Относительная влажность воздуха	5…95 % (внутр.), уровень RH-2, без конденсации (при хранении 45 °C)
Испытание на виброустойчивость	в соответстви с EN 61131
Увеличенная вибростойкость	
- до 5 g (от 10 до 150 Гц)	Для монтажа на DIN-рейку, без сверления согласно EN 60715, с заглушкой
- до 20 g (от 10 до 150 Гц)	Для монтажа на базовую поверхность. Каждый второй модуль должен быть прикручен двумя винтами.
Испытание на ударостойкость	в соответствии с IEC 68-2-27
Установить и надавить	в соответствии с IEC 68-2-31 и IEC 68-2-32
электро-магнитная совместимость	в соответстви с EN 61131-2
Степень защиты	IP67
Момент затяжки пары гайка/винт	0.9…1.2 Нм
Крутящий момент затяжки пары гайка/винт	333 Нм

Принцип действия

Электронный модуль BL67 устанавливается в purely passive базовый модуль который необходим для соединения с полевым устройством. Техническое обслуживание значительно упрощается благодаря разделению уровня электронных модулей и уровня подключения полевых устройств. Гибкость применения увеличивается за счет возможности выбора типа технологии подключения полевых устройств.

Электронные модули полностью независимы от типа протокола шины верхнего уровня благодаря использованию шлюзов.

Edition • 2020-11-20T01:53:29+01:00

Электронные модули BL67
модуль автоматической подачи с диагностикой
BL67-PF-24VDC

совместимые базовые модули

Чертеж с размерами	Наименование	Конфигурация выводов
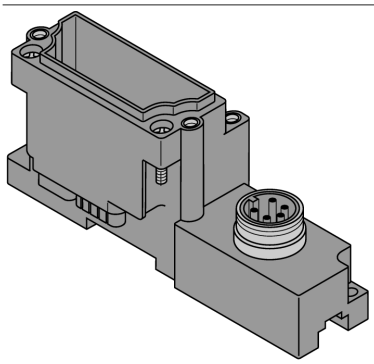	**BL67-B-1RSM** 6827190 1 x 7/8", 5 -полярный, "папа" **Комментарии** Соединительный кабель(для примера): WAK4.5-2-WAS4.5/S57 Идент. №. 8016988	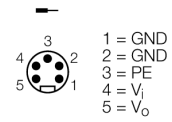 1 = GND 2 = GND 3 = PE 4 = V_i 5 = V_o Схема подключения модуля 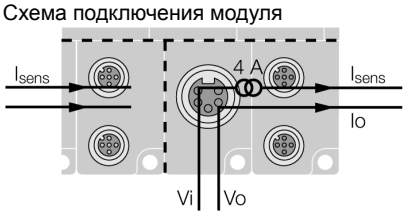
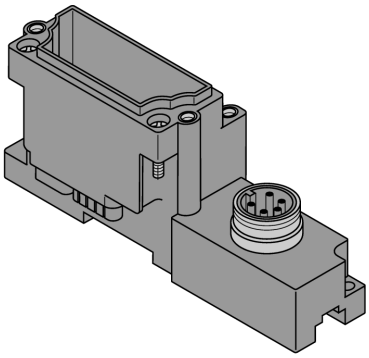	**BL67-B-1RSM-4** 6827201 1 x 7/8", 4 -полярный, "папа" **Комментарии** Общий ток (Isens + Io) макс. 10A	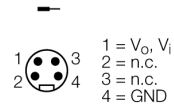 1 = V_o, V_i 2 = n.c. 3 = n.c. 4 = GND Схема подключения модуля 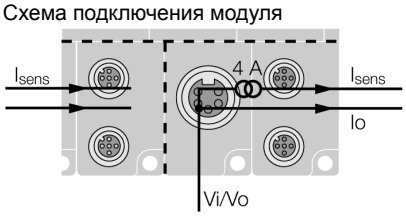
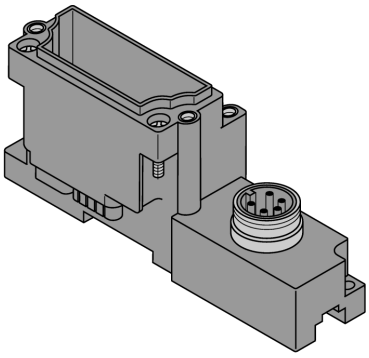	**BL67-B-1RSM-VO** 6827236 1 x 7/8", 5 -полярный, "папа" **Комментарии** соответствующий силовой кабель (например): RKM52-6M Идент no. 6914145 Обратите внимание: подается только Vo (пины 1 и 5) supply, не подключать пины 2 и 4!	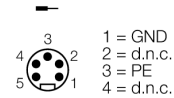 1 = GND 2 = d.n.c. 3 = PE 4 = d.n.c. 5 = V_o Схема подключения модуля 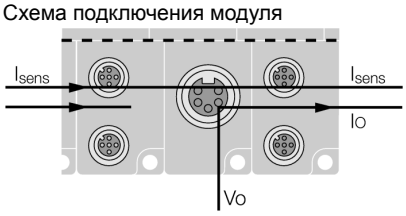

Edition • 2020-11-20T01:53:29+01:00