шлюз для системы ввода/вывода BL67
Мультипротокольный интерфейс для Ethernet
BL67-GW-EN

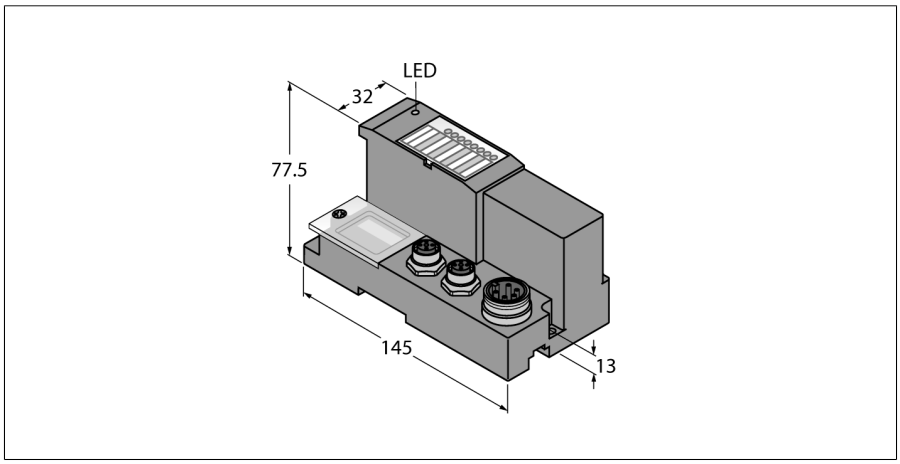

- **3 десятичный запрограммированный кодовый поворотный выключатель**
- **Степень защиты IP67**
- **Светодиодная индикация питания, общего аварийного сигнала и ошибок шины**
- **Мультипротокольный интерфейс между системой BL67 и протоколами на основе Ethernet: Modbus TCP, EtherNet/IP и PROFINET**
- **PROFINET поддерживает быстрый запуск (FSU)**
- **EtherNet/IP поддерживает QuickConnect (QC)**
- **Встроенный коммутатор 10/100 Мбит/с**
- **Два гнездовых разъема M12, 4-конт., D-код, для подключения шины (от VN 03-00)**
- **Один штекерный разъем 7/8", 5-конт., для электропитания**

Тип	BL67-GW-EN
Идент. №	6827214
Напряжение питания	24 В DC
Допустимый диапазон	18…30 В DC
Номинальный ток модульной конструкции	≤ 600 мА
Макс. ток на входе $I_{mb\ (5\ B)i}$	1.3 A
Макс. ток питания датчика I_{sens}	4 A электронное ограничение тока короткого замыкания
Макс. ток нагрузки I_o	10 A
Подключение источника напряжения	5-ти контактный разъем 7/8 "папа"
Системные данные	
Макс. количество модулей ввода и вывода	32
Скорость передачи данных	10/100 Мбит/с; Full/Half Duplex; Auto Negotiation; Auto Crossing
Технология соединения Ethernet	разъем "мама" M12 x 2, 4-контактн., D-код
Определение протокола	автоматически
Веб-сервер	192.168.1.254 (По умолчанию)
Сервисный интерфейс	Mini USB, Ethernet
Modbus TCP	
Адресация	Статичный IP, DHCP
Поддерживаемые рабочие коды	FC1, FC2, FC3, FC4, FC5, FC6, FC15, FC16, FC23
Число соединений TCP	6
Начальный адрес регистра ввода	0 (0x0000 hex)
Начальный адрес регистра вывода	2048 (0x0800 hex)
EtherNet/IP	(Version ≥ VN 03-01)
Адресация	согл. спецификации EtherNet/IP
Быстрое подключение (QC)	< 150 мс
Кольцо уровня устройств (DLR)	поддерживается
Соединения класса 1 (CIP)	6
PROFINET	(Version ≥ VN 03-02)
Адресация	DCP
Класс соответствия	B (RT)
MinCycleTime	1 мс
Быстрый запуск (FSU)	< 150 мс
Диагностические данные	согл. обработке тревог PROFINET
Определение топологии	поддерживается
Автоматическая адресация	поддерживается
Протокол резервирования среды (MRP)	поддерживается

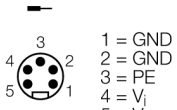

Принцип действия

Шлюзы BL67 являются основным компонентом станции BL67. Они предназначены для согласования внутреннего системного протокола модулей ввода/вывода с протоколом шины более высокого уровня (PROFIBUS-DP, DeviceNet, CANopen, Ethernet Modbus TCP, PROFINET или EtherNet/IP).

Все электронные модули BL67 обмениваются данными по внутренней шине, данные которой передаются полевой шине по шлюзу. Поэтому все модули ввода/вывода могут конфигурироваться независимо от системы шин.

Edition • 2020-11-20T01:56:11+01:00

шлюз для системы ввода/вывода BL67
Мультипротокольный интерфейс для Ethernet
BL67-GW-EN

Размеры (Ш x Д x В)	74 x 145 x 77.5мм
Approvals	CE, cULus
Рабочая температура	-40…+70 °C
Функция снижения рабочей температуры	
> 55 °C Циркулирующий воздух (Вентиляция)	не ограничен.
> 55 °C Неподвижный окружающий воздух	Isens < 3A, Imb < 1A
Температура хранения	-40…+85 °C
Относительная влажность воздуха	5…95 % (внутр.), уровень RH-2, без конденсации (при хранении 45 °C)
Испытание на виброустойчивость	в соответстви с EN 61131
Увеличенная вибростойкость	VN 02-00 и выше
- до 5 g (от 10 до 150 Гц)	Для монтажа на DIN-рейку, без сверления согласно EN 60715, с заглушкой
- до 20 g (от 10 до 150 Гц)	Для монтажа на базовую поверхность. Каждый второй модуль должен быть прикручен двумя винтами.
Испытание на ударостойкость	в соотвествии с IEC 68-2-27
Установить и надавить	в соответствии с IEC 68-2-31 и IEC 68-2-32
электро-магнитная совместимость	в соответстви с EN 61131-2
Степень защиты	IP67
Монтаж на DIN-рейку	да, Внимание: Смещение
Прямой монтаж	Два монтажных отверстия, 6 мм Ø

Включ. в поставку	1 торцевая пластина BL67

Edition • 2020-11-20T01:56:11+01:00

шлюз для системы ввода/вывода BL67
Мультипротокольный интерфейс для Ethernet
BL67-GW-EN

Пин-конфигурация и концепция питания

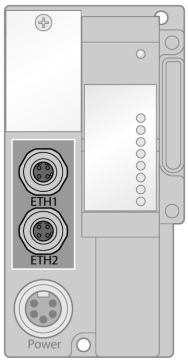	**Ethernet порты** Начиная с версии VN 03-00, шлюз имеет два порта Ethernet (M12 D-код) с интегрированным коммутатором. Эти порты используются в качестве интерфейса для конфигурирования и подключения шины. Шлюз поддерживает EtherNet/IP™ и Modbus TCP протоколы	Конфигурация контактов:  1 = YE (TX +) 2 = WH (RX +) 3 = OG (TX –) 4 = BU (RX –)
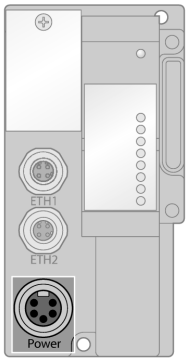	**Источник питания** Питание системы BL67 с двойной подстройкой. Питание системы B_I B_I служит для питания внутренней системы на задней панели шины($B_{MB(SB)}$) и с ограничением до 4A КЗ для питания датчиков (B_{sens}). Напряжение нагрузки B_O B_O для выходного питания, с ограничением до 10A.	Конфигурация контактов:  1 = GND 2 = GND 3 = PE 4 = V_I 5 = V_O

Edition • 2020-11-20T01:56:11+01:00

 Hans Turck GmbH & Co.KG ● D-45472 Mülheim an der Ruhr ● Witzlebenstraße 7 ● Tel. 0208 4952-0 ● Fax 0208 4952-264 ● more@turck.com ● www.turck.com