BL67
1 разъем 7/8 дюйма, 5-конт., только напряжение нагрузки
BL67-B-1RSM-VO

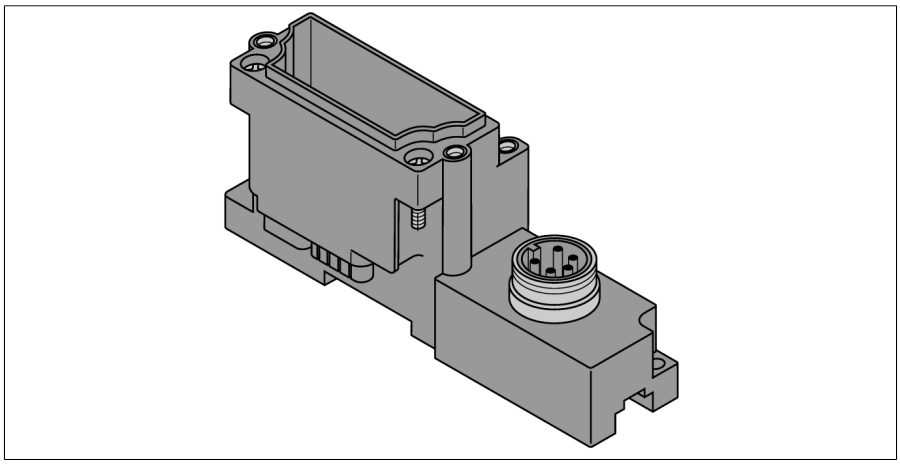

- **пассивные соединительные компоненты для модуля подачи питания**
- **быстрая смена электронных компонентов благодаря независимому присоединению**
- **механическое кодирование предотвращает дефектное присоединение неправильных электронных модулей**
- **степень защиты IP67**
- **7/8" технология соединения**
- **5-контакт.**
- **Поле отн. напряжения нагрузки**
- **1 порт**

Тип	BL67-B-1RSM-VO
Идент. №	6827236
материал корпуса	поликарбонат, устойчив к воспламенению (PC V0)
Цвет конструкции	Серый (RAL 7015 Slate grey)
Момент затяжки пары гайка/винт	0.9…1.2 Нм
Монтаж на DIN-рейку	да, Внимание: Смещение
Прямой монтаж	Два монтажных отверстия, 6 мм Ø
Разъем A	Штекерная часть соединения, 7/8", Резьбовой
Фланцевый корпус	Латунь, CuZn, С никелевым покрытием
Подложка контактов	Пластмасса, TPU, Черный
Контакты	Металл,CuZn,Позолоченные
Резьбовое уплотнение	пластмасса, NBR
сопротивление изоляции	≥ 10^8 Ом
прямое сопротивление	≤ 5 мОм
Степень загрязненности	3/2
Кол-во контактов	5
Допустимая нагрузка по току	10A
Номинальное напряжение	250 В
Класс защиты	IP67, Только при привинчивании или скреплении вместе
Механический срок службы	> 100 Циклы коммутации

Схема подключения



Принцип действия

Пин конфигурация т.е. назначение сигналов является результатом комбинации электронных модулей. Вы можете найти пин-конфигурацию и схему подключения в документации на конкретный модуль.

Базовые модули для BL67 присоединяются один за другим с правой стороны шлюза и крепятся каждый двумя винтами к шлюзу или предыдущему модулю. DIN-рейка не требуется. Таким способом создается компактный и устойчивый модуль. Далее модуль может быть смонтирован на DIN-рейку или прямо на машину.

Базовые модули служат для подключения полевых устройств и имеют различные типы подключения (M8, M12, M23 и 7/8“).

Обратите внимание:

Дополнительные технические данные, например, диапазон температуры, определяются электронными модулями и указаны в документации.

Edition • 2020-11-20T01:57:32+01:00

Hans Turck GmbH & Co.KG ● D-45472 Mülheim an der Ruhr ● Witzlebenstraße 7 ● Tel. 0208 4952-0 ● Fax 0208 4952-264 ● more@turck.com ● www.turck.com