Электронные модули BL67
4 аналоговых входа для термоэлементов
BL67-4AI-TC

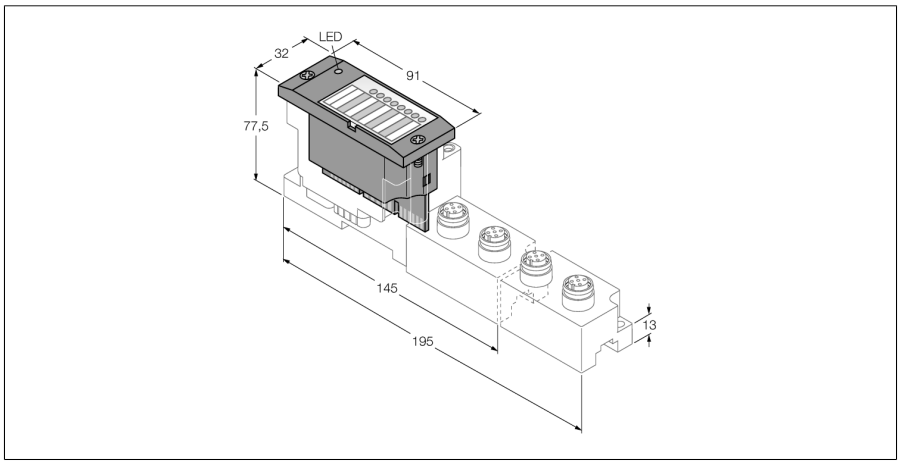

- **Не зависит от типа промышленной сети и используемой технологии соединения**
- **Степень защиты IP67**
- **Светодиоды индикации статуса и диагностики**
- **Электронные элементы гальванически изолированы от уровня промышленной сети оптронами**
- **4 аналоговых входа для подключения термопар**
- **типы B, C, E, G, J, K, N, R, S, T**
- **Компенсация холодного спая через зонд Pt1000 и специальный разъем**

Тип	BL67-4AI-TC
Идент. №	6827368
Количество каналов	4
Напряжение питания	24 VDC
Номинальное напряжение B_i	24 В DC
Номинальный ток нагрузки полевых устройств	≤ 30 мА
Номинальный ток модульной конструкции	≤ 50 мА
Потери мощности, тип.	≤ 1 Вт
Входы	
Тип входа	типы B, E, J, K, N, R, S, T
Входное сопротивление	> 7МОм
Возможность подключения к выходу	M12
Разрешение по напряжению	+- 50mV: < 2µV +- 100mV: < 4µV +- 500mV: <20µV +-1000mV: <50µV
Макс. граничная частотота, аналог.	70 Гц
Предельная ошибка при 23 °C	< 0.2 %
Повторяемость	0.05 %
Температурный коэффициент	< 150 ppm/°C всей шкалы
Разрешение	16 Бит
Индикация измеренного значения	число 16 бит 12 бит полный диапазон выравнивание влево
Количество байтов диагностики	4
Количество параметризирующих байтов	4
Размеры (Ш x Д x В)	32 x 91 x 59мм
Approvals	CE, cULus
Рабочая температура	-40…+70 °C
Температура хранения	-40…+85 °C
Относительная влажность воздуха	5…95 % (внутр.), уровень RH-2, без конденсации (при хранении 45 °C)
Испытание на виброустойчивость	в соответстви с EN 61131
Увеличенная вибростойкость	
- до 5 g (от 10 до 150 Гц)	Для монтажа на DIN-рейку, без сверления согласно EN 60715, с заглушкой
- до 20 g (от 10 до 150 Гц)	Для монтажа на базовую поверхность. Каждый второй модуль должен быть прикручен двумя винтами.
Испытание на ударостойкость	в соотвествии с IEC 68-2-27
Установить и надавить	в соответствии с IEC 68-2-31 и IEC 68-2-32
электро-магнитная совместимость	в соответстви с EN 61131-2
Степень защиты	IP67
Момент затяжки пары гайка/винт	0.9…1.2 Нм

Принцип действия

Электронный модуль BL67 устанавливается в purely passive базовый модуль который необходим для соединения с полевым устройством. Техническое обслуживание значительно упрощается благодаря разделению уровня электронных модулей и уровня подключения полевых устройств. Гибкость применения увеличивается за счет возможности выбора типа технологии подключения полевых устройств.

Электронные модули полностью независимы от типа протокола шины верхнего уровня благодаря использованию шлюзов.

Edition • 2020-11-20T02:00:40+01:00

Электронные модули BL67
4 аналоговых входа для термоэлементов
BL67-4AI-TC

совместимые базовые модули

Чертеж с размерами	Наименование	Конфигурация выводов
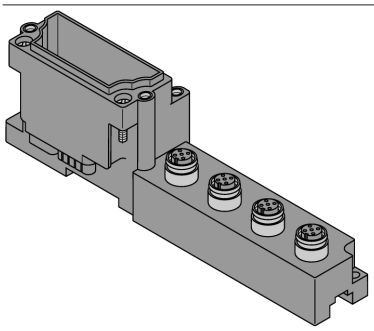	**BL67-B-4M12** 6827187 4 x M12, 5-полярный, "мама", A-код **Комментарии** Ответный разъем с термосопротивлением Pt1000 для компенсации холодного спая: BL67-WAS5-THERMO Идент №. 6827197	Конфигурация контактов: 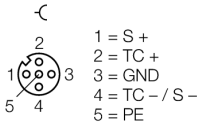 Схема подключения 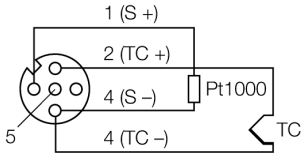

Edition • 2020-11-20T02:00:40+01:00

светодиодный индикатор

Светодиод	цвет	статус	описание
D		ВЫКЛ	Нет сообщений об ошибках или активной диагностики.
	Красн.	ВКЛ	Ошибка подключения MODBUS Проверить на выход из строя более двух соседних модулей. Пригодные модули располагаются между шлюзом и этим модулем..
	Красн.	Мигающий (0.5 Гц)	Ожидается выход диагностического модуля.
Аналоговый вход каналы 0…3			Без функций

Edition • 2020-11-20T02:00:40+01:00

Электронные модули BL67
4 аналоговых входа для термоэлементов
BL67-4AI-TC

Отображение данных

Данные	БАЙТ	Бит 7	Бит 6	Бит 5	Бит 4	Бит 3	Бит 2	Бит 1	Бит 0
Вход	n	AI 0 LSB							
	n+1	AI 0 MSB							
	n+2	AI 1 LSB							
	n+3	AI 1 MSB							
	n+4	AI 2 LSB							
	n+4	AI 2 MSB							
	n+6	AI 3 LSB							
	n+7	AI 3 MSB							

n = смещение обрабатываемых данных относительно входных зависит от конфигурации станции и соответствующей сети.

m = смещение обрабатываемых данных относительно выходных зависит от конфигурации станции и соответствующей сети.

С PROFIBUS, PROFINET и CANopen, I/O данные этого модуля локализованы
с обрабатываемыми данными всей станции через конфигуратор оборудования мастера сети.
С DeviceNet™, EtherNet/IP™ и Modbus TCP может быть создана детальная таблица соответствия
с помощью конфигуратора TURCK I/O-ASSISTANT.

Edition • 2020-11-20T02:00:40+01:00