Система ввода/вывода excom
Модуль цифровых входов, 8-канальный
DI80-N

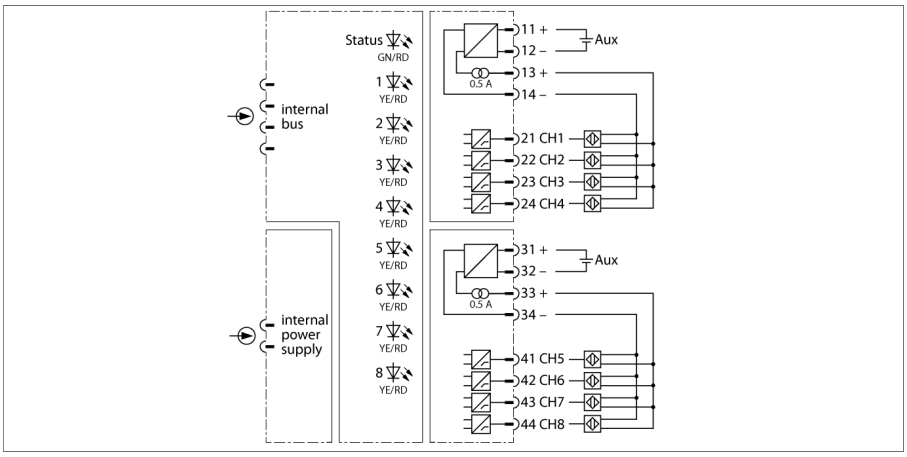



Модуль дискретных входов DI80-N служит для подключения восьми 3-проводных датчиков PNP/NPN (IEC 61131, тип 3). Питание на датчики подается не от модуля, а посредством защищенного источника вспомогательной энергии обратной полярности, который запитан отдельно через клеммы на каналы 1 … 4 (группа 1) и 5 … 8 (группа 2). Входные группы гальванически изолированы друг от друга.

Параметры режима работы входа настраиваются посредством ведущего устройства PROFIBUS-DP. Настраиваются следующие параметры: характеристики переключения (PNP или NPN), полярность, порядок подстановочных значений, мониторинг обрыва провода, мониторинг КЗ и мониторинг фазовых искажений.

При мониторинге фазовых искажений обнаруживаются и составляется отчет о необычных формах сигнала, например, в случае слишком частых колебаний входного сигнала между "0" и "1". Такое поведение сигнала является следствием неисправности датчика или нестабильности технологического процесса.

Для каждого входного канала предусматривается настраиваемое окно мониторинга. При первом изменении входного сигнала запускается окно мониторинга. Если входной сигнал в окне мониторинга меняется с превышением заданного числа изменений сигнала, это определяется как фазовое искажение. Если в окне мониторинга фазовое искажение не обнаруживается, окно мониторинга запускается еще раз при следующем изменении сигнала.

При возникновении фазовых искажений состояние текущего сигнала вводится в отображение процесса, а значению сигнала присваивается состояние "недействительный". Кроме того, вводится диагностическая информация "фазовое искажение" и включается входная диагностическая сигнализация. Состояние значения и диагностическую информацию можно оценить и обработать в пользовательской программе. Если фазовое искажение входного сигнала больше не обнаруживается в окне тройного мониторинга, диагностическая запись удаляется и включается исходящая диагностическая сигнализация. Состоянию текущего сигнала в отображении процесса присваивается значение "действительный".

- **Входной модуль для 3-проводных датчиков (NPN и PNP)**
- **Защита датчиков от обратной полярности обеспечивается вспомогательным источником питания**

Edition • 2020-11-20T02:11:09+01:00

Hans Turck GmbH & Co.KG ● D-45472 Mülheim an der Ruhr ● Witzlebenstraße 7 ● Tel. 0208 4952-0 ● Fax 0208 4952-264 ● more@turck.com ● www.turck.com

Система ввода/вывода excom
Модуль цифровых входов, 8-канальный
DI80-N

Тип	DI80-N
Идент. №	6884273
Напряжение питания	через модульную стойку, объединенное питание для всех модулей
Потребление энергии	≤ 1 Вт
Гальваническая развязка	две изолированные группы
Количество каналов	8
Входные цепи	
Auxiliary power	2 x (19.2…30 VDC)
Рассеивание мощности	≤ 1.2 Вт
Частота переключения	≤ 50 Гц
Короткое замыкание	< 500 Ом
Разрыв цепи	< 0,2 мА
3-х проводн. вход	
0-сигнал	≤ 5.0 V
1-сигнал	≥ 11.0 V
Выходные цепи	
Выходной ток	≤ 500 mA
Защита от короткого замыкания	да/циклическая
Индикация	
Эксплуатационная готовность	1 x зел. / красн.
Статус/ Ошибка	8 x желт./красн.
Материал корпуса	Пластмасса
Тип монтажа	модуль устанавливается в стойку
Степень защиты	IP20
Температура окружающей среды	-20…+70 °C
Относительная влажность воздуха	≤ 93 % при 40 °C согласно IEC 60068-2-78
Испытание на виброустойчивость	в соответствии с IEC 60068-2-6
Испытание на ударостойкость	в соответствии с IEC 60068-2-27
ЭМС	по EN 61326-1 (2013) по Namur NE21 (2012)
Средняя наработка до отказа	55лет в соответствии с SN 29500-(Изд. 99) 40 °C
Размеры	18 x 118 x 106 мм

Размеры

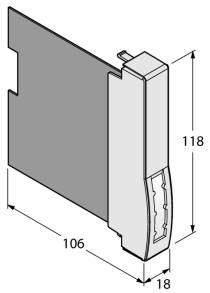

Edition • 2020-11-20T02:11:09+01:00