Система ввода/вывода excom
Модульная стойка для 24 модулей, зона 2
MT24-3G

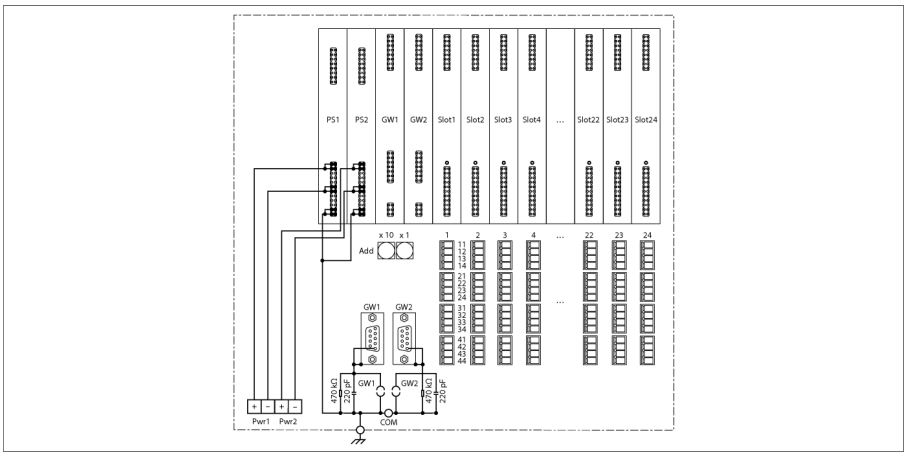

Модульная стойка MT24-3G состоит из системной платы и системы полозьев для установки модулей (корзины для модулей). Можно установить 2 шлюза, 2 блока питания и 24 модулей ввода/вывода. Могут быть подключены до 192 дискретных входов/выходов или 96 аналоговых или в смешанном варианте.

Все модули могут быть подключены/отключены в запитанном состоянии без прерывания передачи данных. Это также действительно для дублированных шлюзов и блоков питания.

Модульная стойка имеет комбинированную взрывозащиту Ex e и Ex i и поэтому может использоваться в зоне 2.

Питание модулей на системной плате ограничено для предотвращения искрения. Это позволяет горячую замену модулей в запитанном состоянии при монтаже системы*excom*® в Зоне 2.

Стойка выполнена из алюминия непрерывного литья. Это обеспечивает стойкость и защиту конструкции. Модульная стойка предназначена для монтажа в распределительном шкафу и в стойку.

- **Модульная стойка для размещения до 24 модулей ввода/вывода, 2 шлюзов и 2 блоков питания**
- **Клеммные терминалы для подключения периферии доступны в разделе аксессуаров**

Edition • 2020-11-20T03:30:44+01:00

Система ввода/вывода excom
Модульная стойка для 24 модулей, зона 2
MT24-3G

Тип	MT24-3G
Идент. №	9100682
Допуск к работе во взрывоопасных условиях согласно сертификату соответствия	IECEx PTB 13.0040 U
Допуск к работе во взрывоопасных условиях согласно сертификату соответствия	PTB 00 ATEX 2194 U
Маркировка устройств	Ex II 3 (1) G Ex nA ib ic [ia Ga] IIC T4 Gc
Слоты	
DC питание	2
Шлюз	2
Модули ввода/вывода	24
Сечение проводников	1.5 мм²
Подключение к PROFIBUS шине	2 x 9-пин Sub-D
Адрес сети	2 десятизначных кодовых поворотных переключателя
Материал корпуса	Штампованный алюминиевый профиль
Тип монтажа	Монтажная панель
Степень защиты	IP20
Температура окружающей среды	-20…+70 °C
Относительная влажность воздуха	≤ 93 % при 40 °C согласно IEC 60068-2-78
Испытание на виброустойчивость	в соответствии с IEC 60068-2-6
Испытание на ударостойкость	в соответствии с IEC 60068-2-27
ЭМС	по EN 61326-1 (2013) по Namur NE21 (2012)
Средняя наработка до отказа	1211лет в соответствии с SN 29500-(Изд. 99) 40 °C
Размеры	525 x 260 x 130 мм
Сертификаты	ATEX IECEx NEPSI INMETRO KOSHA TP TC

Размеры

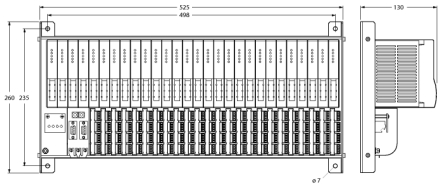

Edition • 2020-11-20T03:30:44+01:00

Аксессуары

Наименование	Идент. №		Чертеж с размерами
STB16-4RS/1.5-BU	9909622	Комплект 16 шт.: 4-контакт. клеммный блок, винтовые клеммы, синий	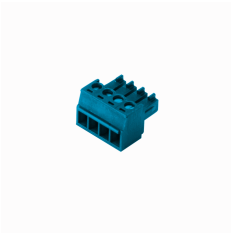
STB16-4RC/1.5-BU	9909623	Комплект 16 шт.: 4-контакт. клеммный блок, зажимные клеммы, синий	

Edition • 2020-11-20T03:30:44+01:00